leicht entwässern. sita

Technische Zeichnung
Sita**Turbo** mit Anstau-Losflansch

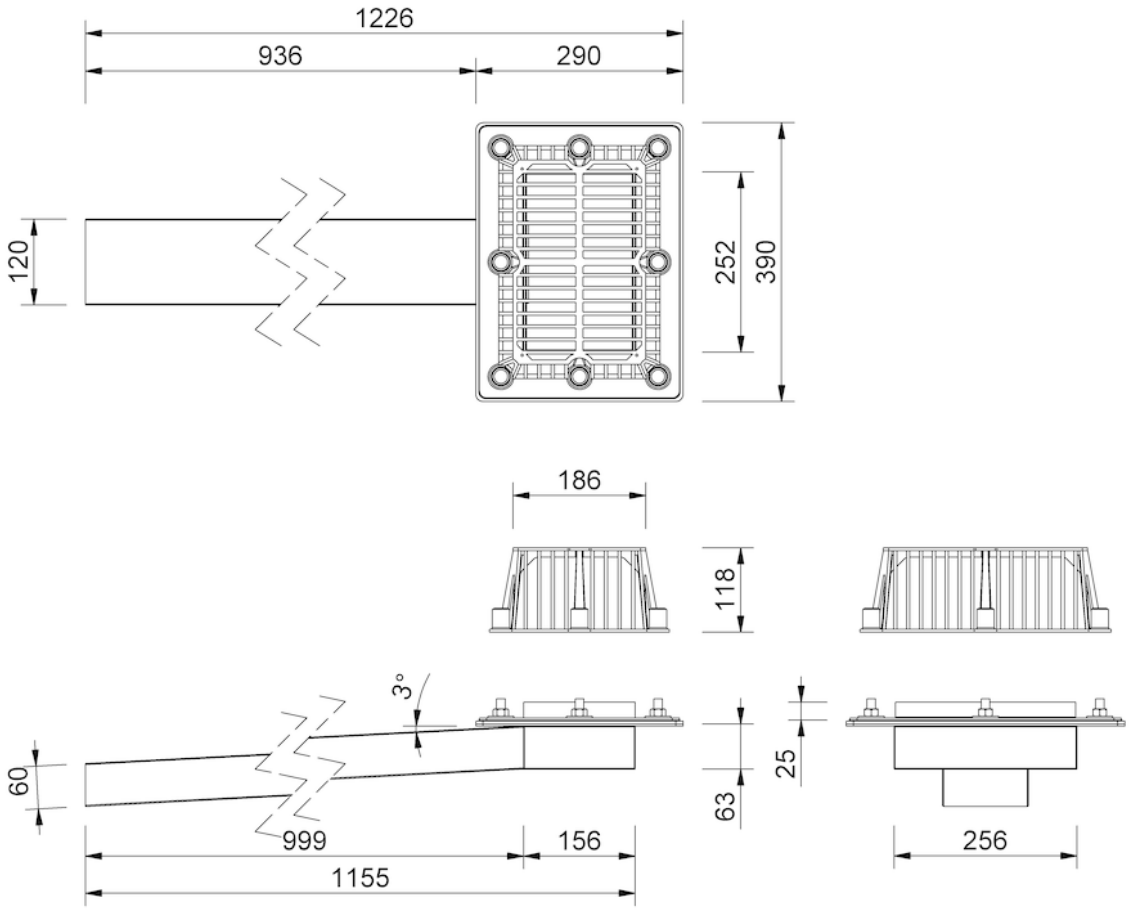

SitaTurbo, Rohrlänge 1000 mm, mit 25 mm hohem Anstau-Losflansch

25 mm

Artikelnummer

186499

Änderungen auf Grund technischer Weiterentwicklung, Irrtümer und Druckfehler vorbehalten.

Sita Bauelemente GmbH * Ferdinand-Braun-Straße 1 * 33378 Rheda-Wiedenbrück * Fon +49 2522 8340-0 * Fax +49 2522 8340-100 * info@sita-bauelemente.de * www.sita-bauelemente.de