leicht entwässern. sita

Technische Zeichnung
Sita**Trendy** senkrecht beheizt, DN 70

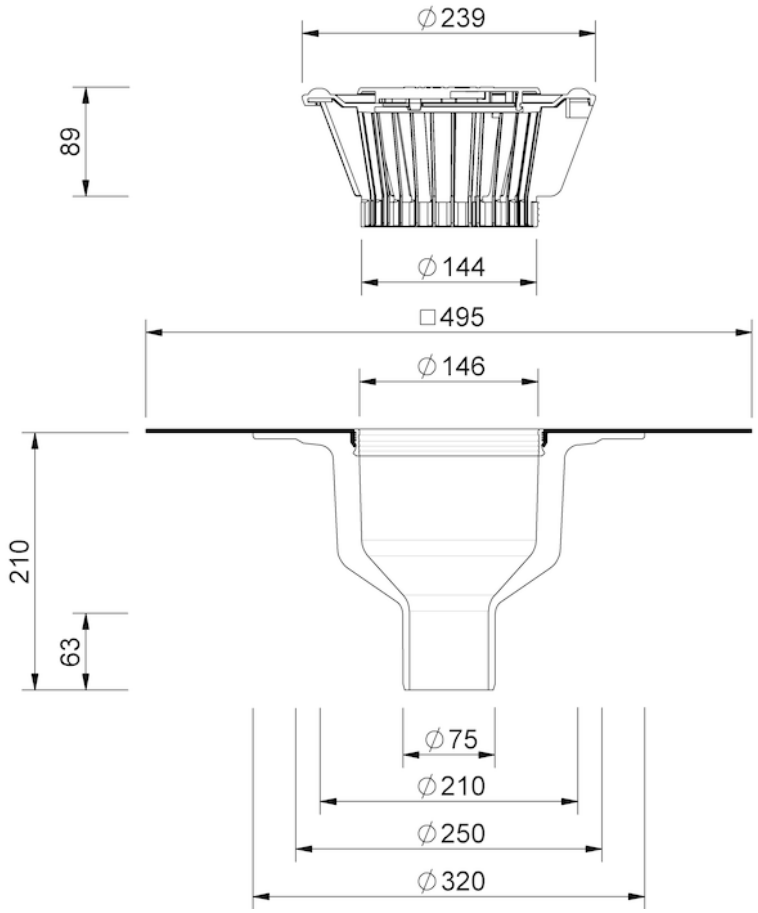

SitaTrendy senkrecht beheizt, DN 70, mit Bitumen-Manschette beheizt

Artikelnummer

150300

Änderungen auf Grund technischer Weiterentwicklung, Irrtümer und Druckfehler vorbehalten.

Sita Bauelemente GmbH * Ferdinand-Braun-Straße 1 * 33378 Rheda-Wiedenbrück * Fon +49 2522 8340-0 * Fax +49 2522 8340-100 * info@sita-bauelemente.de * www.sita-bauelemente.de