leicht entwässern.

Technische Zeichnung
Sita**Pipe** PP Übergangsstück exzentrisch DN 50/100

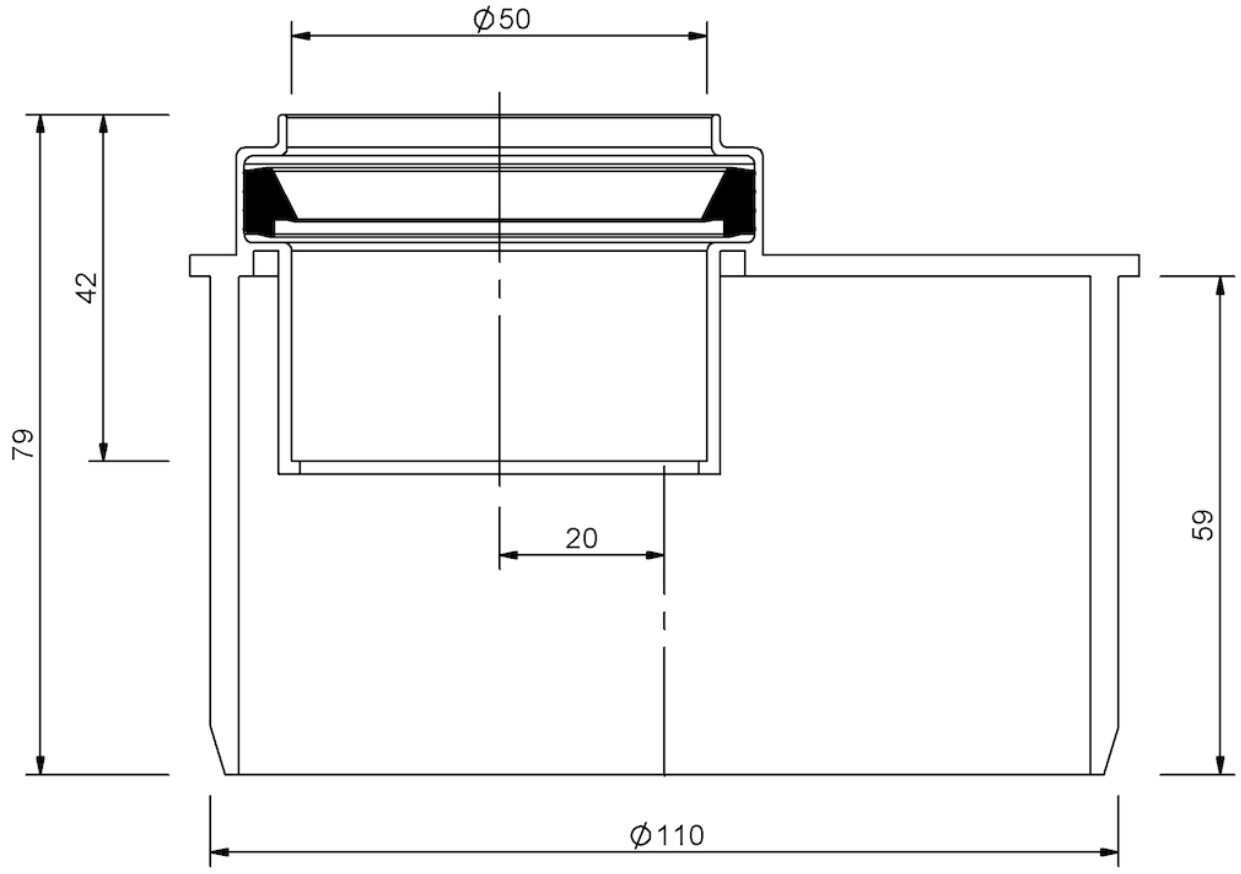

SitaPipe PP Übergangsstück exzentrisch DN 50/100, DIN EN 1451-1

Artikelnummer

60015011

Änderungen auf Grund technischer Weiterentwicklung, Irrtümer und Druckfehler vorbehalten.

Sita Bauelemente GmbH * Ferdinand-Braun-Straße 1 * 33378 Rheda-Wiedenbrück * Fon +49 2522 8340-0 * Fax +49 2522 8340-100 * info@sita-bauelemente.de * www.sita-bauelemente.de