leicht entwässern. sita

Technische Zeichnung
Sita**Turbo** Max mit Anstau-Losflansch

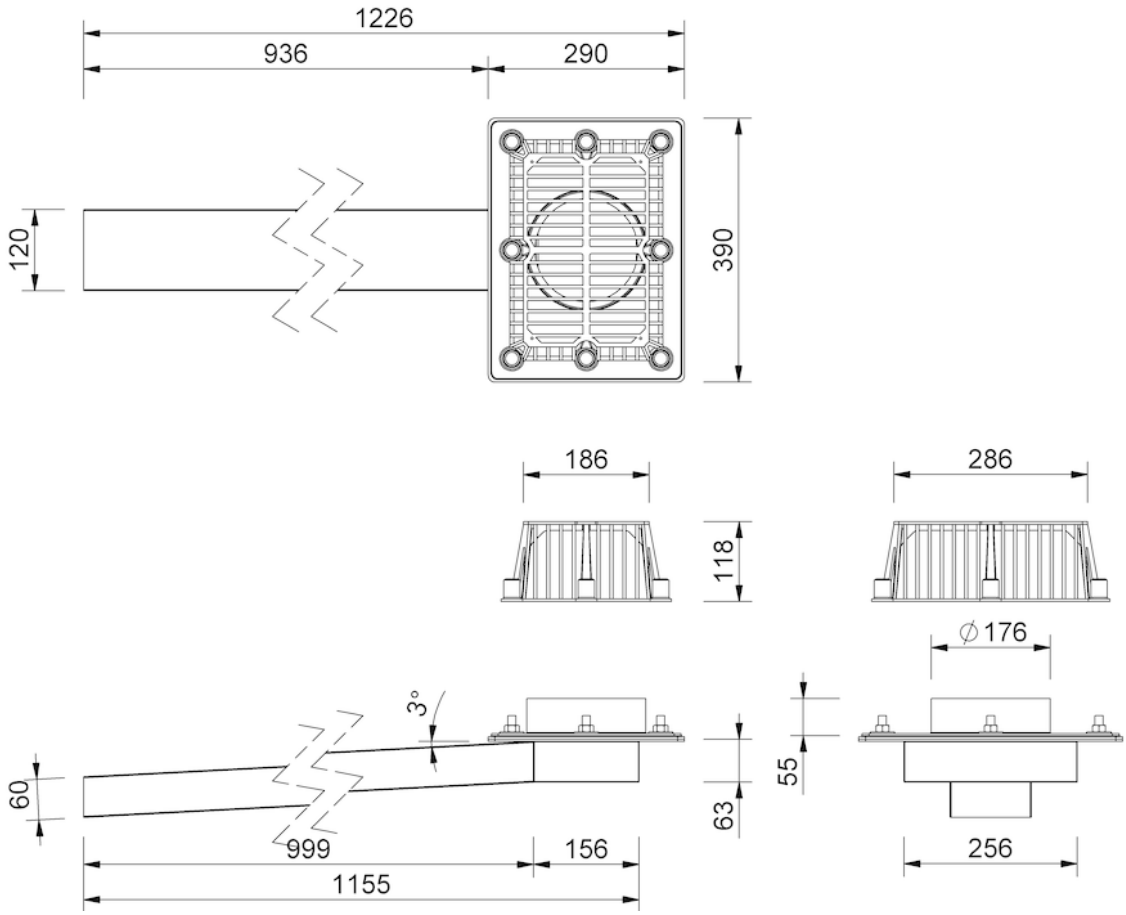

SitaTurbo Max, Rohrlänge 1000 mm, mit 55 mm hohem Anstau-Losflansch

55 mm

Artikelnummer

18105599

Änderungen auf Grund technischer Weiterentwicklung, Irrtümer und Druckfehler vorbehalten.

Sita Bauelemente GmbH * Ferdinand-Braun-Straße 1 * 33378 Rheda-Wiedenbrück * Fon +49 2522 8340-0 * Fax +49 2522 8340-100 * info@sita-bauelemente.de * www.sita-bauelemente.de