SitaIndra
Die neue Dimension des Gullyeinbaus.

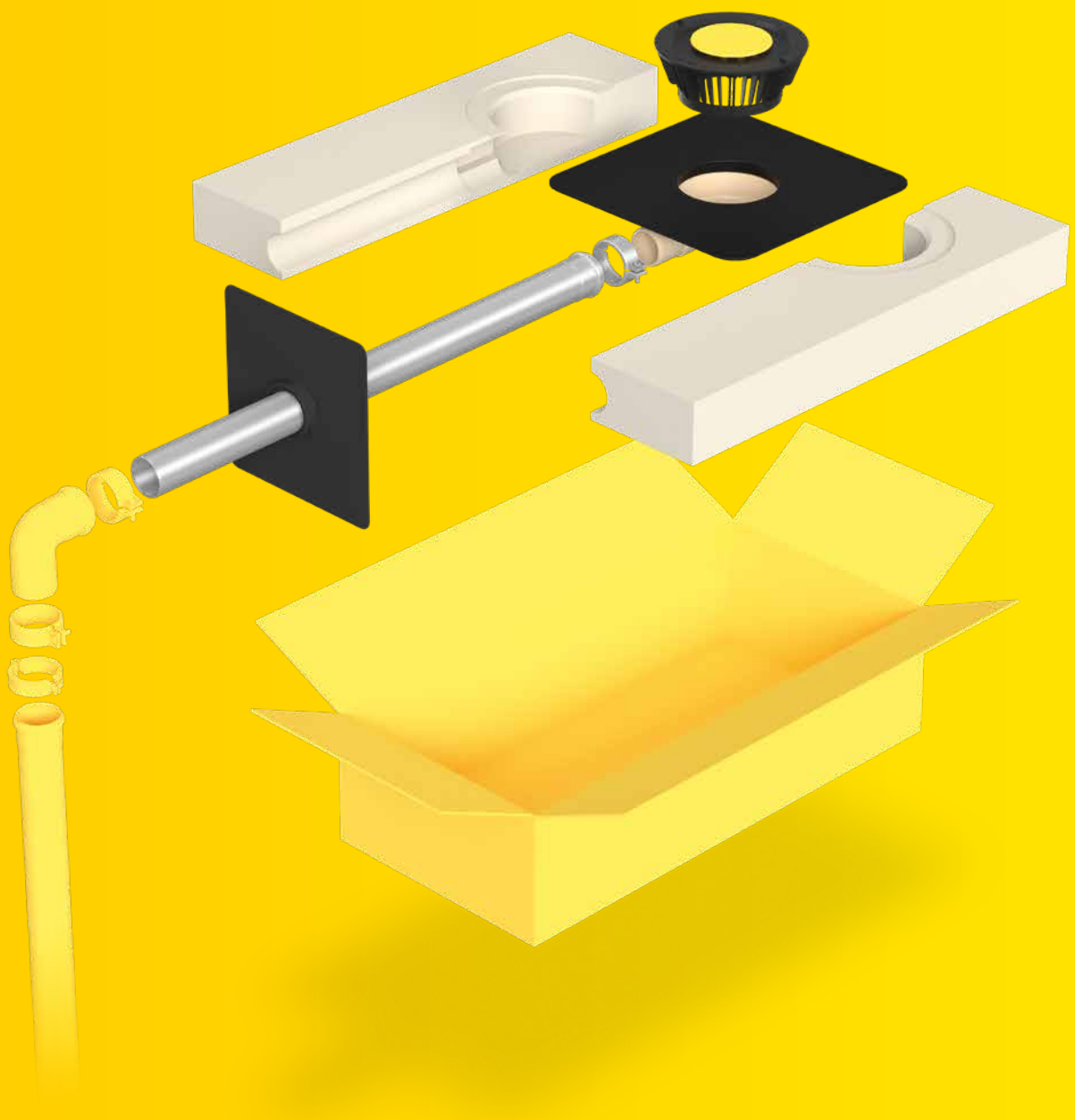

+ Als komplettes Set erhältlich: Kein zusätzlicher Beschaffungsaufwand
+ Sehr niedrige Einbauhöhe: Geringe Schwächung der Wärmedämmung
+ Anschluss ans SitaPipe Edelstahl Rohrsystem möglich
+ Stutzenneigung 1°

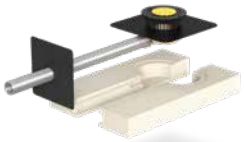

SitaIndra
Hauptentwässerungsset
Polyurethandämmkörper

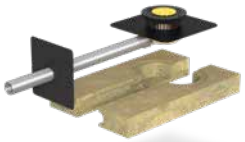

SitaIndra
Hauptentwässerungsset
Mineralwolledämmkörper

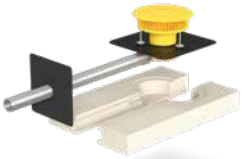

SitaIndra
Notentwässerungsset
Polyurethandämmkörper

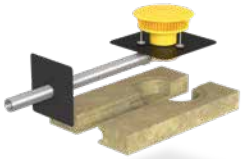

SitaIndra
Notentwässerungsset
Mineralwolledämmkörper

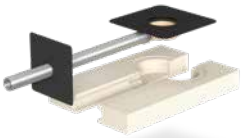

SitaIndra
ohne Kiesfang
Polyurethandämmkörper

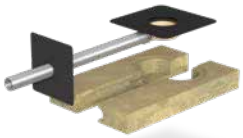

SitaIndra
ohne Kiesfang
Mineralwolledämmkörper

SitaMore
Anstauring

SitaMore
Terrassenbausatz

SitaMore
Dampfsperrplatte Duoflex

SitaAttika
Fassaden-Abdeckplatte

SitaMore
Dichtmanschette

SitaMore
Übergangsstück

SitaIndra
Produktmerkmale im Überblick:

Produktmerkmale

Einsatzgebiete	Zur Haupt- und Notentwässerung nach DIN EN 12056-3 und DIN 1986-100 von genutzten und ungenutzten, flachen und flach geneigten Dachflächen
Material	Polyurethan
Bauform	abgewinkelt
Temperatur-beständigkeit min.	-40 °C
Temperatur-beständigkeit max.	80 °C
Baustoffklasse	Euroklasse E / B2 normal entflammbar, Euroklasse A1 / A1 nicht brennbar
Eigenschaften	+ Wärmegedämmt + Unempfindlich gegenüber Witterungseinflüssen (UV/IR-Strahlung, Niederschlag, Temperatur, Ozon, etc.) + Stoß- und schlagfest + Langlebig
Verarbeitung	Grundlage sind die allgemein anerkannten Regeln der Technik (aaRdT) sowie die Einbaubeispiele und Einbauanleitungen der Sita Bauelemente GmbH. Die Einbaubeispiele dienen nur als Anschauungsdetail und sind ein allgemeiner, unverbindlicher Vorschlag. Die Ausführung ist nur schematisch dargestellt und ersetzt in keinem Fall die erforderliche Werk-, Detail- und Montageplanung der zuständigen Fachunternehmen. Die Anwendbarkeit, Vollständigkeit und Maße sind vom Kunden/Planer/Verarbeiter etc. beim jeweiligen Bauvorhaben eigenverantwortlich zu prüfen und auf die örtlichen Gegebenheiten anzupassen bzw. abzustimmen. Angrenzende Gewerke sind schematisch ohne Gewähr auf Vollständig- und Richtigkeit dargestellt. Die jeweiligen technischen Vorgaben in den Merkblättern, Verarbeitungsrichtlinien und Systemzulassungen sind zu beachten.

Qualitätsnachweise

sita DIN EN 1253-2

Materialgarantie hinterlegt beim ZVDH

TÜV Rheinland ZERTIFIZIERT — Bauart geprüft und überwacht — www.tuv.com ID 1111219528

SitaIndra
Hauptentwässerungsset Polyurethandämmkörper

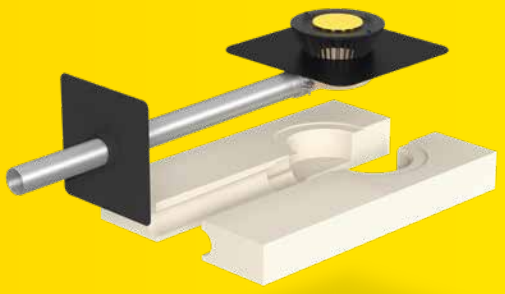

Leistungstext

SitaIndra Attikagully, abgewinkelt, aus Polyurethan, wärmegedämmt, nach DIN EN 1253-2, in der Nennweite DN 70, Abflussmenge 5,8 l/s bei 35 mm Stauhöhe, mit Anschlussrohr und Sicherungsschelle aus Edelstahl, Dampfsperrplatte flex zum sicheren Anschluss an die Dampfsperre, zweiteiligem Dämmkörper aus Polyurethan mit einer Wärmeleitfähigkeit lambda=0,0249 W/mK und einer Druckfestigkeit von 200 kPa, in der Größe 500 x 1000 x 120 mm. Zur Freispiegelentwässerung, mit großer eingeschäumter Wunschanschlussmanschette (495 x 495 mm) passend zur Dachabdichtung und mit Fixierring zur zusätzlichen Sicherung der Anschlussmanschette und zur Aufnahme des beiliegenden Kiesfangs, liefern und fachgerecht einbauen.

Technische Zeichnung

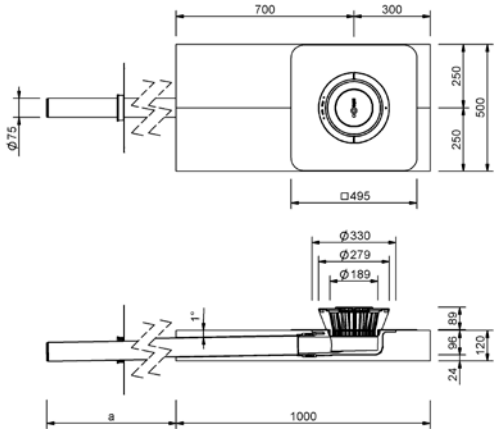

Nennweite DN	OD*	a (mm)	Artikelnummer
70	75	520	10 73 xx
		1020	10 73 15 xx
		1520	10 73 20 xx

* OD = Außendurchmesser (mm)

xx = Artikelendziffer für Wunschanschlussmanschette

Abflussmenge in l/s nach DIN EN 1253-2

Nennweite DN	Stauhöhe in mm																			
	5	10	15	20	25	30	35	40	45	50	55	60	65	70	75	80	85	90	95	100
70	0,6	1,4	2,2	2,3	2,4	2,5	2,6	2,7	2,8	2,9	2,9	3,0	3,1	3,2	3,2	3,3	3,4	3,5	3,5	3,5

Abflussmenge nach DIN EN 1253-2 mit 4 Meter Fallleitung

Nennweite DN	Stauhöhe in mm																			
	5	10	15	20	25	30	35	40	45	50	55	60	65	70	75	80	85	90	95	100
70	0,6	1,5	2,3	2,6	2,9	4,4	5,8	7,0	8,2	9,5	10,8	11,5	12,2	12,6	12,9	13,8	14,7	14,7	14,7	14,7

SitaIndra
Hauptentwässerungsset Mineral-wolledämmkörper

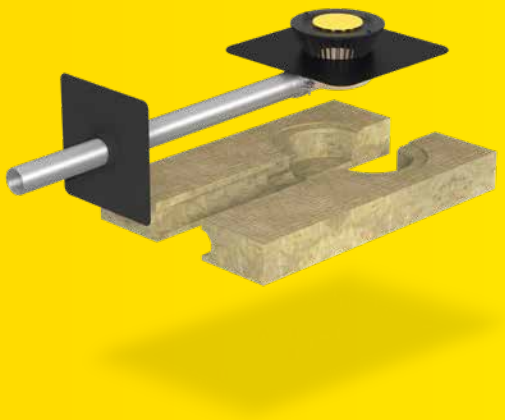

Leistungstext

SitaIndra Attikagully, abgewinkelt, aus Polyurethan, wärmegedämmt, nach DIN EN 1253-2, in der Nennweite DN 70, Abflussmenge 5,8 l/s bei 35 mm Stauhöhe, mit Anschlussrohr und Sicherungsschelle aus Edelstahl, Dampfsperrplatte flex zum sicheren Anschluss an die Dampfsperre, zweiteiligem Dämmkörper aus Mineralwolle mit einer Wärmeleitfähigkeit lambda=0,040 W/mK und einer Druckfestigkeit von 70 kPa, in der Größe 500 x 1000 x 120 mm. Zur Freispiegelentwässerung, mit großer eingeschäumter Wunschanschlussmanschette (495 x 495 mm) passend zur Dachabdichtung und mit Fixierring zur zusätzlichen Sicherung der Anschlussmanschette und zur Aufnahme des beiliegenden Kiesfangs, liefern und fachgerecht einbauen.

Technische Zeichnung

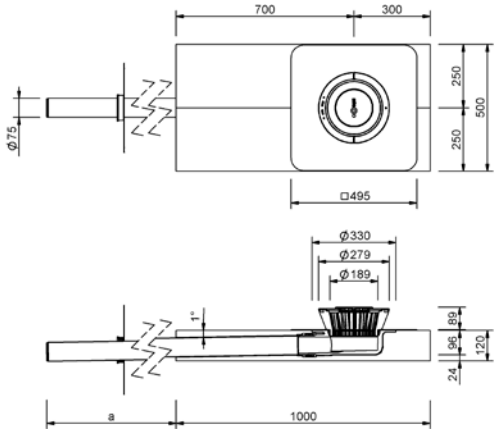

Nennweite DN	OD*	a (mm)	Artikelnummer
70	75	520	10 83 xx
		1020	10 83 15 xx
		1520	10 83 20 xx

* OD = Außendurchmesser (mm)

xx = Artikelendziffer für Wunschanschlussmanschette

Abflussmenge in l/s nach DIN EN 1253-2

Nennweite DN	Stauhöhe in mm																			
	5	10	15	20	25	30	35	40	45	50	55	60	65	70	75	80	85	90	95	100
70	0,6	1,4	2,2	2,3	2,4	2,5	2,6	2,7	2,8	2,9	2,9	3,0	3,1	3,2	3,2	3,3	3,4	3,5	3,5	3,5

Abflussmenge nach DIN EN 1253-2 mit 4 Meter Fallleitung

Nennweite DN	Stauhöhe in mm																			
	5	10	15	20	25	30	35	40	45	50	55	60	65	70	75	80	85	90	95	100
70	0,6	1,5	2,3	2,6	2,9	4,4	5,8	7,0	8,2	9,5	10,8	11,5	12,2	12,6	12,9	13,8	14,7	14,7	14,7	14,7

SitaIndra
Notentwässerungsset Polyurethandämmkörper

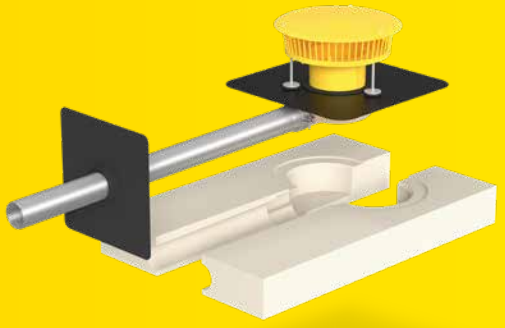

Leistungstext

SitaIndra Attikagully, abgewinkelt, aus Polyurethan, wärmegedämmt, nach DIN EN 1253-2, in der Nennweite DN 70, Abflussmenge 3,6 l/s bei 35 mm Stauhöhe als Speier und 9,9 l/s bei 35 mm Stauhöhe und angeschlossenem Fallrohr DN 70, mit Anschlussrohr und Sicherungsschelle aus Edelstahl, Dampfsperrplatte zum sicheren Anschluss an die Dampfsperre, zweiteiligem Dämmkörper aus Polyurethan mit einer Wärmeleitfähigkeit lambda=0,0249 W/mK und einer Druckfestigkeit von 200 kPa, in der Größe 500 x 1000 x 120 mm. Zur Freispiegelentwässerung, mit großer eingeschäumter Wunschanschlussmanschette (495 x 495 mm) passend zur Dachabdichtung und mit Fixierring zur zusätzlichen Sicherung der Anschlussmanschette und zur Aufnahme des beiliegenden Anstauelements, liefern und fachgerecht einbauen.

Technische Zeichnung

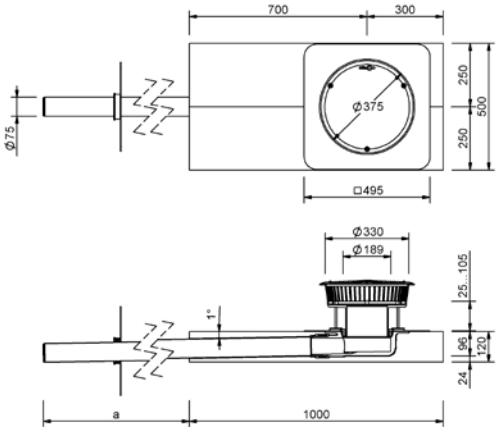

Nennweite DN	OD*	a (mm)	Artikelnummer
70	75	520	10 74 xx
		1020	10 74 15 xx
		1520	10 74 20 xx

* OD = Außendurchmesser (mm)

xx = Artikelendziffer für Wunschanschlussmanschette

Abflussmenge nach DIN EN 1253-2 mit Anstauelement für die Notentwässerung

Nennweite DN	Stauhöhe in mm																			
	5	10	15	20	25	30	35	40	45	50	55	60	65	70	75	80	85	90	95	100
70	0,8	1,9	3,0	3,2	3,4	3,5	3,6	3,7	3,8	3,9	4,0	4,2	4,3	4,3	4,3	4,3	4,3	4,3	4,3	4,3

Abflussmenge nach DIN EN 1253-2 mit 4 Meter Fallleitung

Nennweite DN	Stauhöhe in mm																			
	5	10	15	20	25	30	35	40	45	50	55	60	65	70	75	80	85	90	95	100
70	0,8	1,9	2,9	4,0	5,1	7,5	9,9	11,6	13,2	14,2	15,2	15,4	15,4	15,4	15,4	15,4	15,4	15,4	15,4	15,4

SitaIndra
Notentwässerungsset Mineralwolledämmkörper

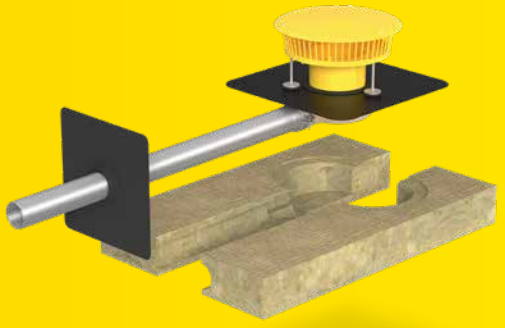

Leistungstext

SitaIndra Attikagully, abgewinkelt, aus Polyurethan, wärmegedämmt, nach DIN EN 1253-2, in der Nennweite DN 70, Abflussmenge 3,6 l/s bei 35 mm Stauhöhe als Speier und 9,9 l/s bei 35 mm Stauhöhe und angeschlossenem Fallrohr DN 70, mit Anschlussrohr und Sicherungsschelle aus Edelstahl, Dampfsperrplatte zum sicheren Anschluss an die Dampfsperre, zweiteiligem Dämmkörper aus Mineralwolle mit einer Wärmeleitfähigkeit lambda=0,040 W/mK und einer Druckfestigkeit von 70 kPa, in der Größe 500 x 1000 x 120 mm. Zur Freispiegelentwässerung, mit großer eingeschäumter Wunschanschlussmanschette (495 x 495 mm) passend zur Dachabdichtung und mit Fixierung zur zusätzlichen Sicherung der Anschlussmanschette und zur Aufnahme des beiliegenden Anstauelements, liefern und fachgerecht einbauen.

Technische Zeichnung

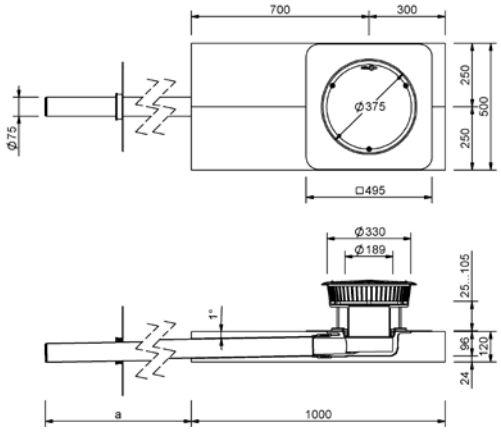

Nennweite DN	OD*	a (mm)	Artikelnummer
70	75	520	10 84 xx
		1020	10 84 15 xx
		1520	10 84 20 xx

* OD = Außendurchmesser (mm)

xx = Artikelendziffer für Wunschanschlussmanschette

Abflussmenge nach DIN EN 1253-2 mit Anstauelement für die Notentwässerung

Nennweite DN	Stauhöhe in mm																			
	5	10	15	20	25	30	35	40	45	50	55	60	65	70	75	80	85	90	95	100
70	0,8	1,9	3,0	3,2	3,4	3,5	3,6	3,7	3,8	3,9	4,0	4,2	4,3	4,3	4,3	4,3	4,3	4,3	4,3	4,3

Abflussmenge nach DIN EN 1253-2 mit 4 Meter Fallleitung

Nennweite DN	Stauhöhe in mm																			
	5	10	15	20	25	30	35	40	45	50	55	60	65	70	75	80	85	90	95	100
70	0,8	1,9	2,9	4,0	5,1	7,5	9,9	11,6	13,2	14,2	15,2	15,4	15,4	15,4	15,4	15,4	15,4	15,4	15,4	15,4

SitaIndra
ohne Kiesfang
Polyurethandämmkörper

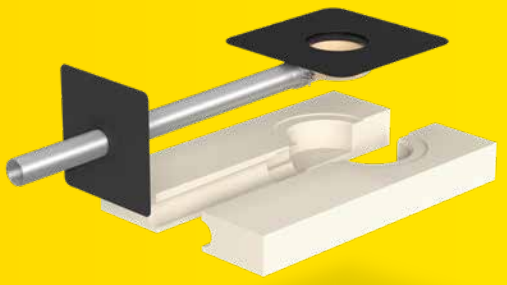

Leistungstext

SitaIndra ohne Kiesfang, abgewinkelt, aus Polyurethan, wärmegedämmt, nach DIN EN 1253-2, in der Nennweite DN 70, mit Anschlussrohr und Sicherungsschelle aus Edelstahl, Dampfsperrplatte flex zum sicheren Anschluss an die Dampfsperre, zweiteiligem Dämmkörper aus Polyurethan mit einer Wärmeleitfähigkeit lambda=0,0249 W/mK und einer Druckfestigkeit von 200 kPa, in der Größe 500 x 1000 x 120 mm. Mit großer eingeschäumter Wunschanschlussmanschette (495 x 495 mm) passend zur Dachabdichtung und mit Fixierring zur zusätzlichen Sicherung der Anschlussmanschette. Nur in Kombination mit einem Aufsatzbauteil (z.B. Kiesfang, Anstauelement, etc.) zur Verhinderung des Eintrages von Fremdkörpern in die Rohrleitung zu verwenden, liefern und fachgerecht einbauen.

Technische Zeichnung

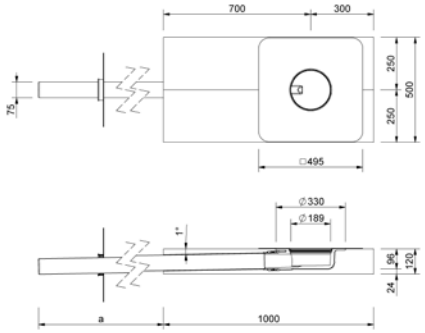

Nennweite DN	OD*	a (mm)	Artikelnummer
70	75	520	10 75 xx
		1020	10 75 15 xx
		1520	10 75 20 xx

* OD = Außendurchmesser (mm)

xx = Artikelendziffer für Wunschanschlussmanschette

Abflussmenge nach DIN EN 1253-2 mit Anstauelement für die Notentwässerung

Nennweite DN	Stauhöhe in mm																			
	5	10	15	20	25	30	35	40	45	50	55	60	65	70	75	80	85	90	95	100
70	0,8	1,9	3,0	3,2	3,4	3,5	3,6	3,7	3,8	3,8	3,8	3,8	3,8	3,8	3,8	3,8	3,8	3,8	3,8	3,8

Abflussmenge nach DIN EN 1253-2 mit 4 Meter Fallleitung

Nennweite DN	Stauhöhe in mm																			
	5	10	15	20	25	30	35	40	45	50	55	60	65	70	75	80	85	90	95	100
70	0,8	1,9	2,9	4,0	5,1	7,5	9,9	11,6	13,2	14,2	15,2	15,4	15,4							

SitaIndra
ohne Kiesfang
Mineralwolledämmkörper

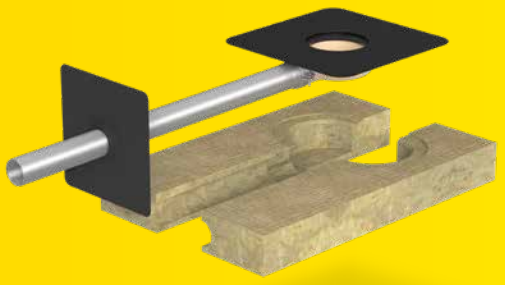

Leistungstext

SitaIndra ohne Kiesfang, abgewinkelt, aus Polyurethan, wärmegedämmt, nach DIN EN 1253-2, in der Nennweite DN 70, mit Anschlussrohr und Sicherungsschelle aus Edelstahl, Dampfsperrplatte flex zum sicheren Anschluss an die Dampfsperre, zweiteiligem Dämmkörper aus Mineralwolle mit einer Wärmeleitfähigkeit lambda=0,04 W/mK und einer Druckfestigkeit von 70 kPa, in der Größe 500 x 1000 x 120 mm. Mit großer eingeschäumter Wunschanschlussmanschette (495 x 495 mm) passend zur Dachabdichtung und mit Fixierring zur zusätzlichen Sicherung der Anschlussmanschette. Nur in Kombination mit einem Aufsatzbauteil (z.B. Kiesfang, Anstauelement, etc.) zur Verhinderung des Eintrages von Fremdkörpern in die Rohrleitung zu verwenden, liefern und fachgerecht einbauen.

Technische Zeichnung

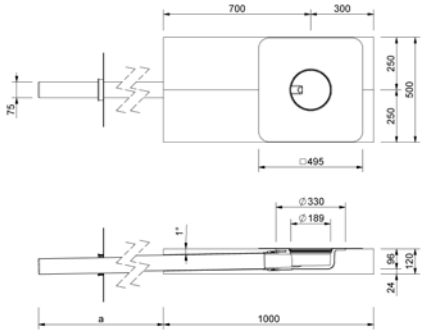

Nennweite DN	OD*	a (mm)	Artikelnummer
70	75	520	10 85 xx
		1020	10 85 15 xx
		1520	10 85 20 xx

* OD = Außendurchmesser (mm)

xx = Artikelendziffer für Wunschanschlussmanschette

Abflussmenge nach DIN EN 1253-2 mit Anstauelement für die Notentwässerung

Nennweite DN	Stauhöhe in mm																			
	5	10	15	20	25	30	35	40	45	50	55	60	65	70	75	80	85	90	95	100
70	0,8	1,9	3,0	3,2	3,4	3,5	3,6	3,7	3,8	3,8	3,8	3,8	3,8	3,8	3,8	3,8	3,8	3,8	3,8	3,8

Abflussmenge nach DIN EN 1253-2 mit 4 Meter Fallleitung

Nennweite DN	Stauhöhe in mm																			
	5	10	15	20	25	30	35	40	45	50	55	60	65	70	75	80	85	90	95	100
70	0,8	1,9	2,9	4,0	5,1	7,5	9,9	11,6	13,2	14,2	15,2	15,4	15,4							

SitaIndra
Anstauelement

Leistungstext

SitaIndra Anstauelement, aus Polyamid, nach DIN EN 1253-2, für SitaIndra Dachgullys zur Notentwässerung, für Anstauhöhen von 25 mm – 105 mm, 85 mm – 150 mm oder 135 mm – 200 mm, mit mehrlippigem Winkeldichtring zur Abdichtung des Anstauelementes zum Dachablauf. Mit drei stufenlos höheneinstellbaren Gummimetallpuffern, Aufstellfläche je Fuß: 19,6 cm², mit verzinkter Gewindestange M8 x 90 mm, M8 x 140 mm oder M8 x 190 mm, mit verschraubtem zur Revision abnehmbarem geschlossenen Deckel, Gehäuse mit 51 umlaufenden Stegen, in der Signalfarbe Gelb. Anstauhöhen sind stufenlos einstellbar, mit großem Einlauftopf zur Erhöhung der Abflussmenge, liefern und fachgerecht einbauen.

Technische Zeichnung

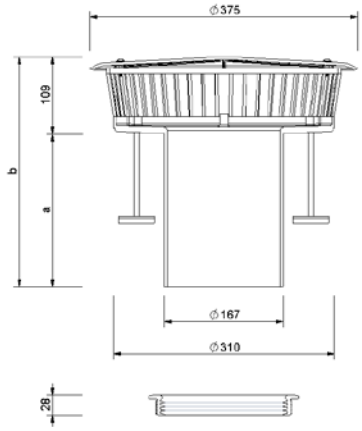

Anstauhöhe von-bis (mm)	a (mm)	b (mm)	Artikelnummer
25–105	114	223	10 90 75
85–150	214	323	10 90 76
135–200			10 90 77

SitaMore
Anstauring

Leistungstext

SitaMore Anstauring für die Notentwässerung, aus PE-HD für SitaIndra, SitaStandard, SitaMulti Dachgullys, Länge 300 mm, mit Dichtring und Gleitmittel, liefern und fachgerecht einbauen.

Technische Zeichnung

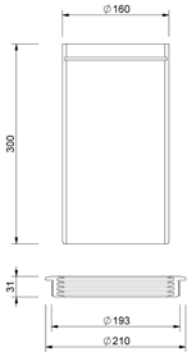

Kompatibilität	Anstauhöhe von-bis (mm)	Artikelnummer
SitaIndra, SitaStandard, SitaMulti	20–260	10 90 87

SitaMore
Terrassenbausatz

Leistungstext

SitaMore Terrassenbausatz, aus Aluminium, für Dachgullys und Aufstockelemente mit Wunschanschlussmanschette der Serien SitaStandard, SitaTrendy, SitaIndra, SitaSani® 63, SitaSani® 90, SitaSani® 105 und SitaSani® 165. Bestehend aus Höheneinstellring, Gehäuse (höheneinstellbar von 34 - 100 mm) und Endrost mit eingearbeiteten Vertiefungen zur Aufnahme eines Fallrohres in den Nennweiten DN 50 oder DN 70, liefern und fachgerecht einbauen.

Technische Zeichnung

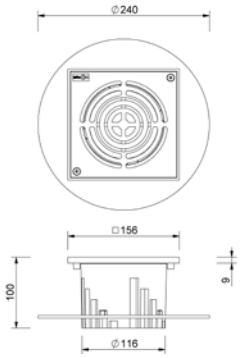

Kompatibilität	Höheneinstellung min (mm)	Höheneinstellung max (mm)	Artikelnummer
SitaStandard, SitaTrendy, SitaIndra, SitaSani® 63, SitaSani® 90, SitaSani® 105, SitaSani® 165	34	100	15 90 60

SitaAttika
Fassaden-Abdeckplatte

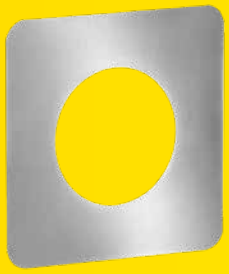

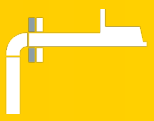

Leistungstext

SitaAttika Fassaden-Abdeckplatte, aus Edelstahl rostfrei, Werkstoffnummer 1.4301, zur Abdeckung des Attika- bzw. Wanddurchbruches in den Nennweiten DN 50 bis DN 200, Materialstärke 1,5 mm, liefern und fachgerecht einbauen.

Technische Zeichnung

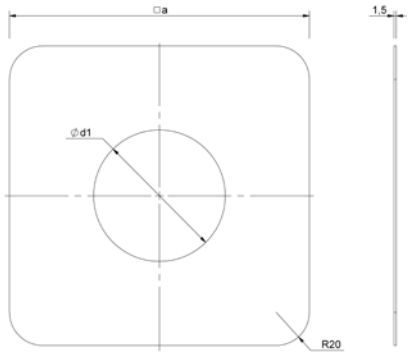

Nennweite DN	a (mm)	d1 (mm)	Artikelnummer
50	155	54	E 18 90 25
70	180	79	E 18 90 26
100	215	114	E 18 90 27
125	230	129	E 18 90 28
150	265	165	E 18 90 29
200	303	203	E 18 90 45

SitaMore
Dampfsperrplatte Duoflex

Leistungstext

SitaMore Dampfsperrplatte Duoflex, aus EPDM, mit Klebeflansch für den flexiblen dampfdichten Anschluss der Dampfsperre an zwei runde Rohre in der Nennweiten DN 70, mit zwei mehrlippigen integrierten Dichtzonen, liefern und fachgerecht einbauen.

Technische Zeichnung

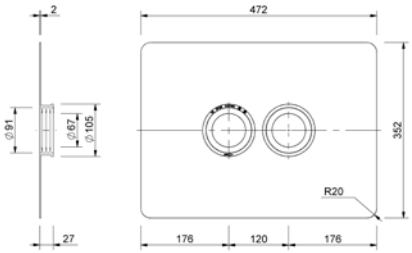

Kompatibilität	Artikelnummer
SitaIndra, SitaEasy, SitaPipe Edelstahl Rohr	18 76 90

SitaMore
Dichtmanschette

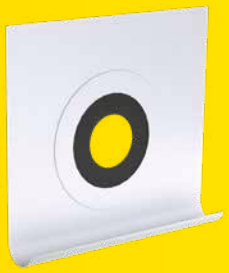

Leistungstext

SitaMore Dichtmanschette für WDVS, aus Vlies-Butyl, einteilige überputzbare Luftdichtungsmanschette zur schnellen und luftdichten Abdichtung von Rohrdurchführungen im Wärmedämmverbundsystem gemäß DIN 4108-7 und GEG, in den Nennweiten DN 70 und DN 100, in der Größe 320 x 320 mm, mit hochflexibler EPDM Dichtung, selbstklebender überputzbarer Vlies-Butyl-Klebekragen für eine dauerhafte Verbindung auf dem Untergrund (ggf. Haftprimer erforderlich) und der Vlies- Haftoberfläche mit dem Putz, liefern und fachgerecht einbauen.

Technische Zeichnung

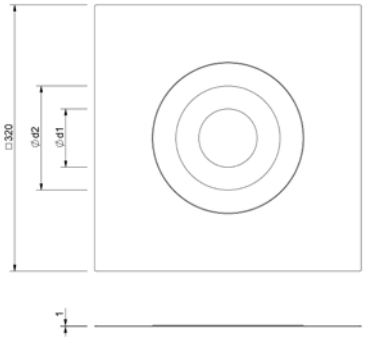

Nennweite DN	d1 (mm)	d2 (mm)	Artikelnummer
70	45	110	18 00 75
100	70	125	18 00 11

SitaMore
Übergangsstück

Leistungstext

SitaMore Übergangsstück, aus Edelstahl rostfrei, Werkstoffnummer 1.4301, in den Nennweiten DN 50, DN 70, DN 100 und DN 125, zum Übergang vom SitaPipe Edelstahl Rohr auf Rechteckrohr, mit Sicherungsschelle und Dichtring, liefern und fachgerecht einbauen.

Technische Zeichnung

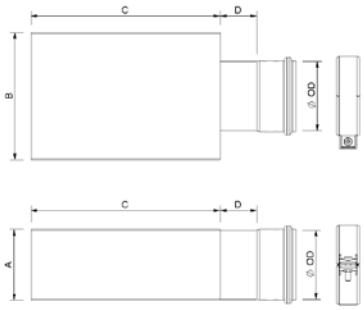

Nennweite DN	OD*	A	B	C	D	Artikelnummer
50	50	Höhe Flachkanal	Breite Flachkanal	Länge Flachkanal	Abstand Muffe Flachkanal	18 18 50
70	75					18 18 70
100	110					18 18 10
125	125					18 18 12

* OD = Außendurchmesser (mm)

SitaIndra Hauptentwässerungsset im nicht belüfteten Dachaufbau

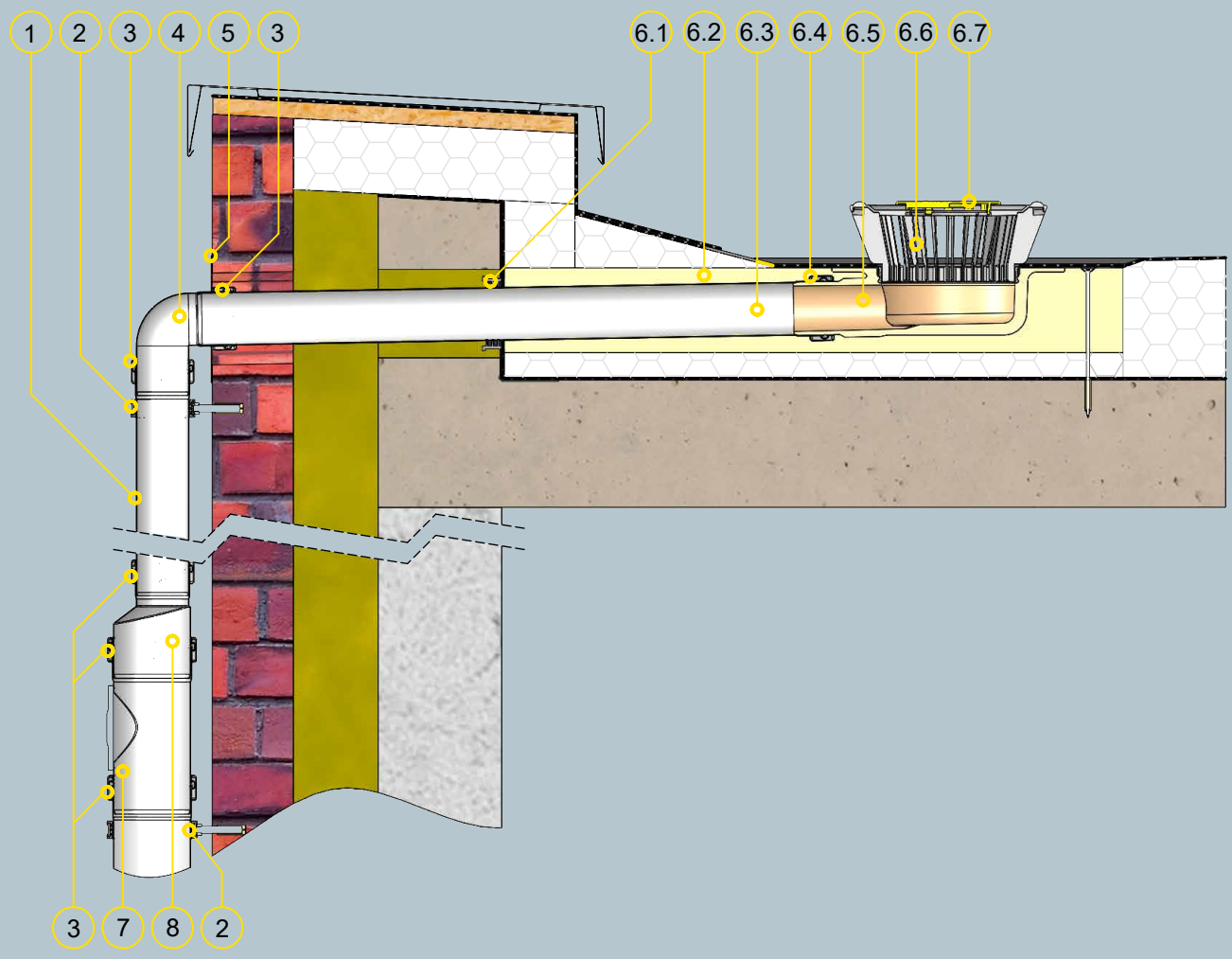

Bauteile

1 SitaPipe Edelstahl Rohr
2 SitaPipe Edelstahl Rohrschelle
3 SitaPipe Edelstahl Sicherungsschelle
4 SitaPipe Edelstahl Bogen 87,5°
5 SitaAttika Fassaden-Abdeckplatte

SitaIndra Hauptentwässerungsset bestehend aus:
6.1 Dampfsperrplatte flex
6.2 Dämmkörper
6.3 Rohr
6.4 Sicherungsschelle
6.5 Grundkörper
6.6 Kiesfang Grundkörper
6.7 Kiesfang Deckel

7 SitaPipe Edelstahl Reinigungsrohr
8 SitaPipe Edelstahl Übergangsstück exzentrisch

Dachaufbau

Nicht belüfteter Dachaufbau nach den aaRdT mit:
+ Abdichtung
+ Wärmedämmung
+ Dampfsperre
+ Unterkonstruktion
+ Attikadurchbruch mit Fugenband

SitaIndra

SitaIndra Notentwässerungsset als Speier im nicht belüfteten Dachaufbau

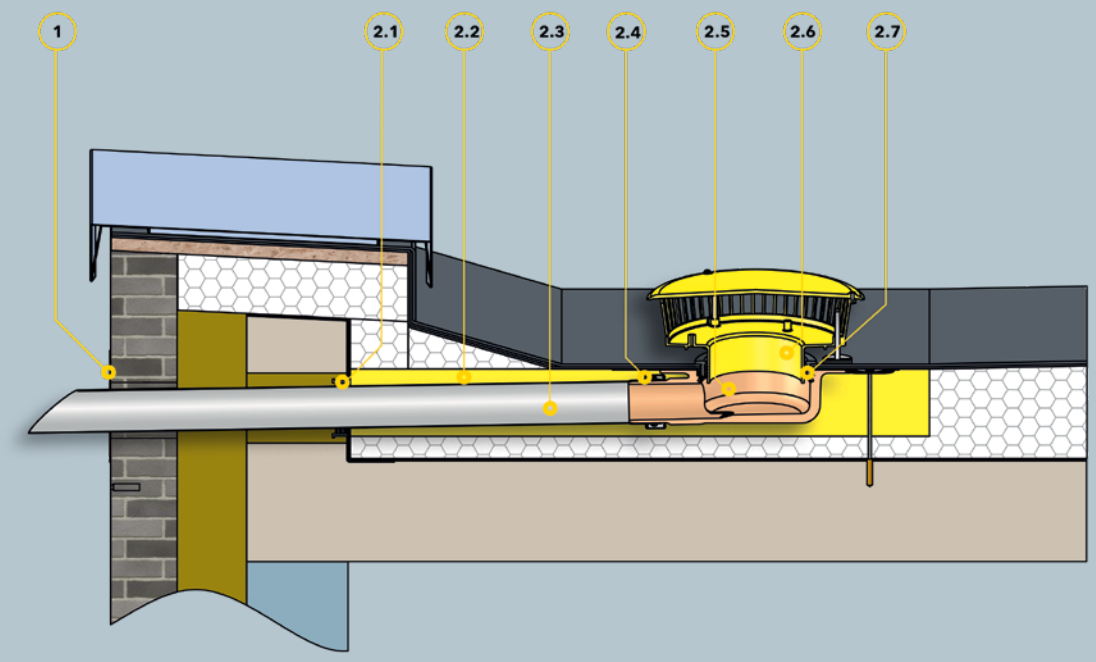

Bauteile

1 SitaAttika Fassaden-Abdeckplatte

SitaIndra Notentwässerungsset bestehend aus:
2.1 SitaMore Dampfsperrplatte flex
2.2 SitaIndra Dämmkörper
2.3 SitaPipe Edelstahl Rohr
2.4 SitaPipe Edelstahl Sicherungsschelle
2.5 SitaIndra Grundkörper
2.6 SitaIndra Anstauelement
2.7 Dichtring

Dachaufbau

Nicht belüfteter Dachaufbau nach den aaRdT mit:
+ Abdichtung
+ Wärmedämmung
+ Dampfsperre
+ Unterkonstruktion
+ Attikadurchbruch mit Fugenband

SitaIndra

SitaIndra für die Hauptentwässerung im nicht belüfteten Dachaufbau mit innenliegendem Fallrohr

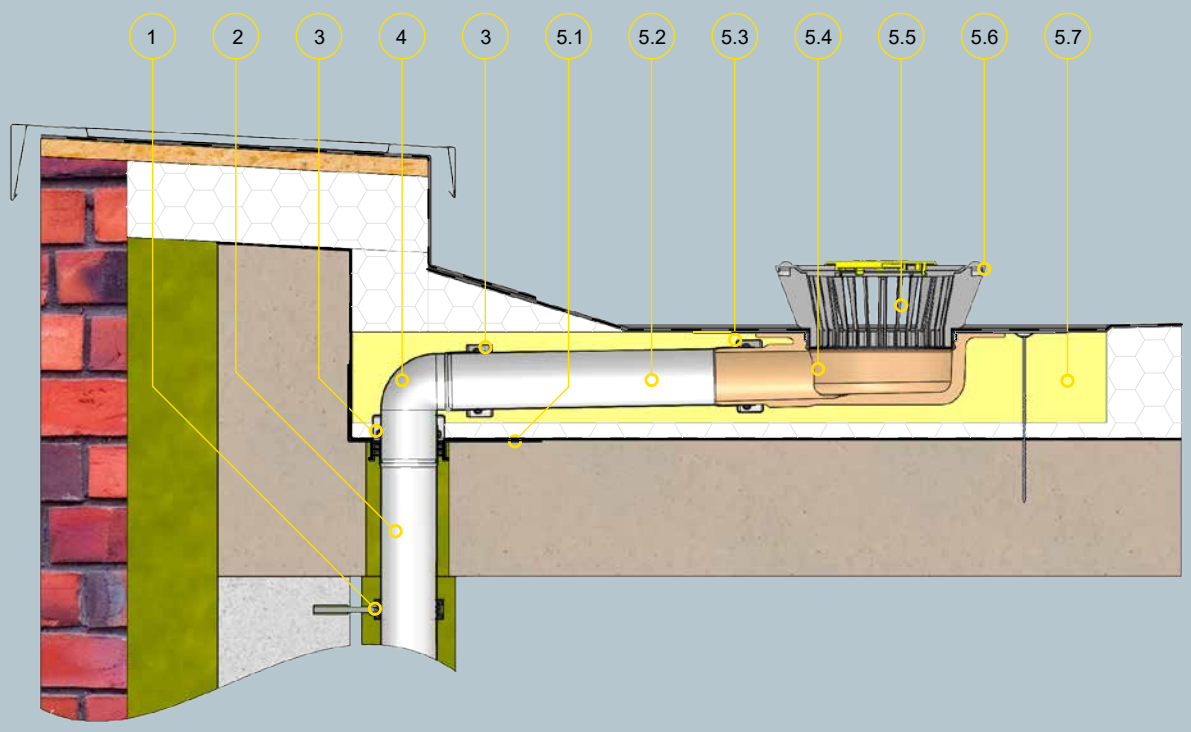

Bauteile

1 SitaPipe Edelstahl Rohrschelle
2 SitaPipe Edelstahl Rohr
3 SitaPipe Edelstahl Sicherungsschelle
4 SitaPipe Edelstahl Bogen 87,5°

SitaIndra Hauptentwässerungsset bestehend aus:
5.1 Dampfsperrplatte flex
5.2 Rohr
5.3 Sicherungsschelle
5.4 Grundkörper mit Wunschanschlussmanschette
5.5 Kiesfang Grundkörper
5.6 Kiesfang Deckel
5.7 Dämmkörper

Dachaufbau

Nicht belüfteter Dachaufbau nach den aaRdT mit:
+ Abdichtung
+ Wärmedämmung
+ Dampfsperre
+ Unterkonstruktion

SitaIndra

SitaIndra für die Hauptentwässerung und SitaSteel Attika rund für die Notenwässerung im nicht belüfteten Dachaufbau

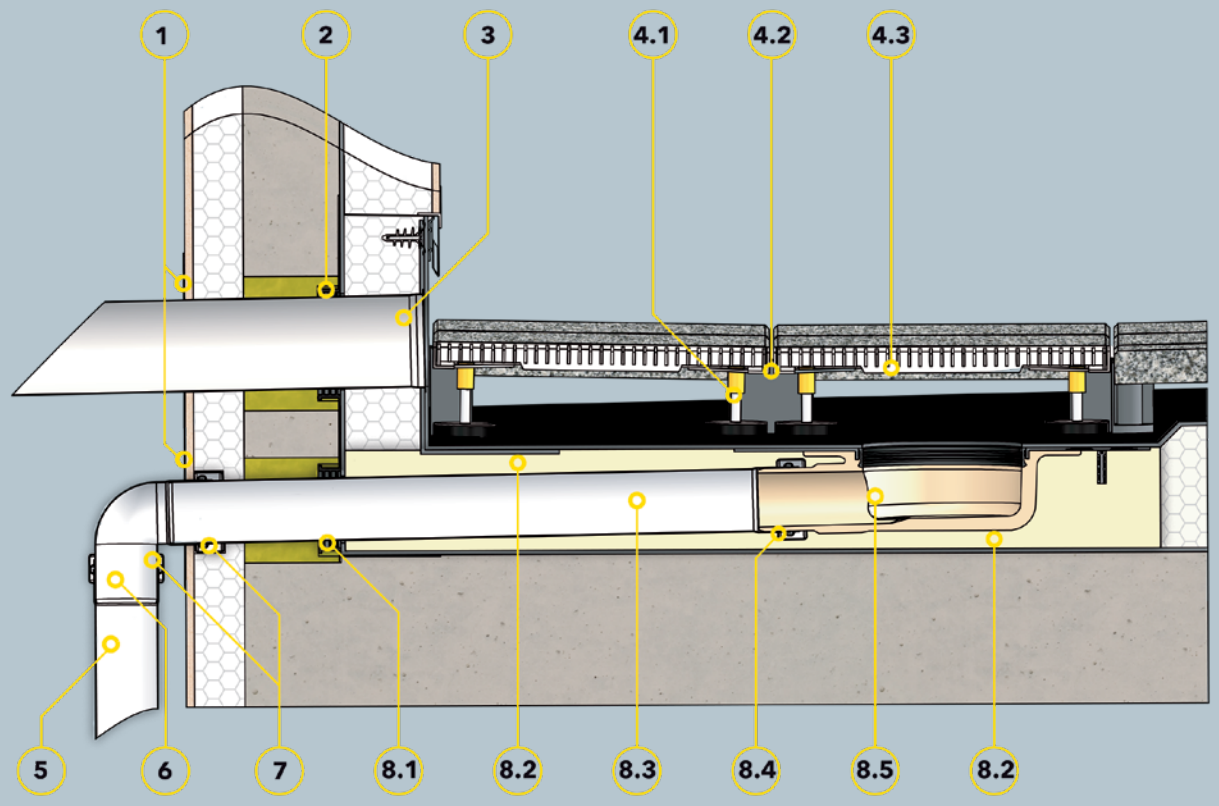

Bauteile

1 SitaAttika Fassaden-Abdeckplatte
2 SitaMore Dampfsperrplatte flex
3 SitaSteel Attika rund

SitaDrain® Terra bestehend aus:
4.1 höhenverstellbare Gummimetallpuffer
4.2 Rahmen
4.3 Revisionsrost
5 SitaPipe Edelstahl Rohr
6 SitaPipe Edelstahl Bogen
7 SitaPipe Edelstahl Sicherungsschelle

SitaIndra Hauptentwässerungsset betsehend aus:
8.1 SitaMore Dampfsperrplatte flex
8.2 SitaIndra Dämmkörper
8.3 SitaPipe Edelstahl Rohr
8.4 SitaPipe Edelstahl Sicherungsschelle
8.5 SitaIndra Grundkörper

Dachaufbau

Nicht belüfteter Dachaufbau mit Plattenbelag auf Stelzlager:
+ Plattenbelag
+ Stelzlager
+ Bautenschutzmatte
+ Abdichtung
+ Wärmedämmung
+ Dampfsperre
+ Unterkonstruktion
+ Attikadurchbruch mit Fugenband

SitaIndra

SitaIndra Notentwässerung als Speier im nicht belüfteten Dachaufbau mit Begrünung

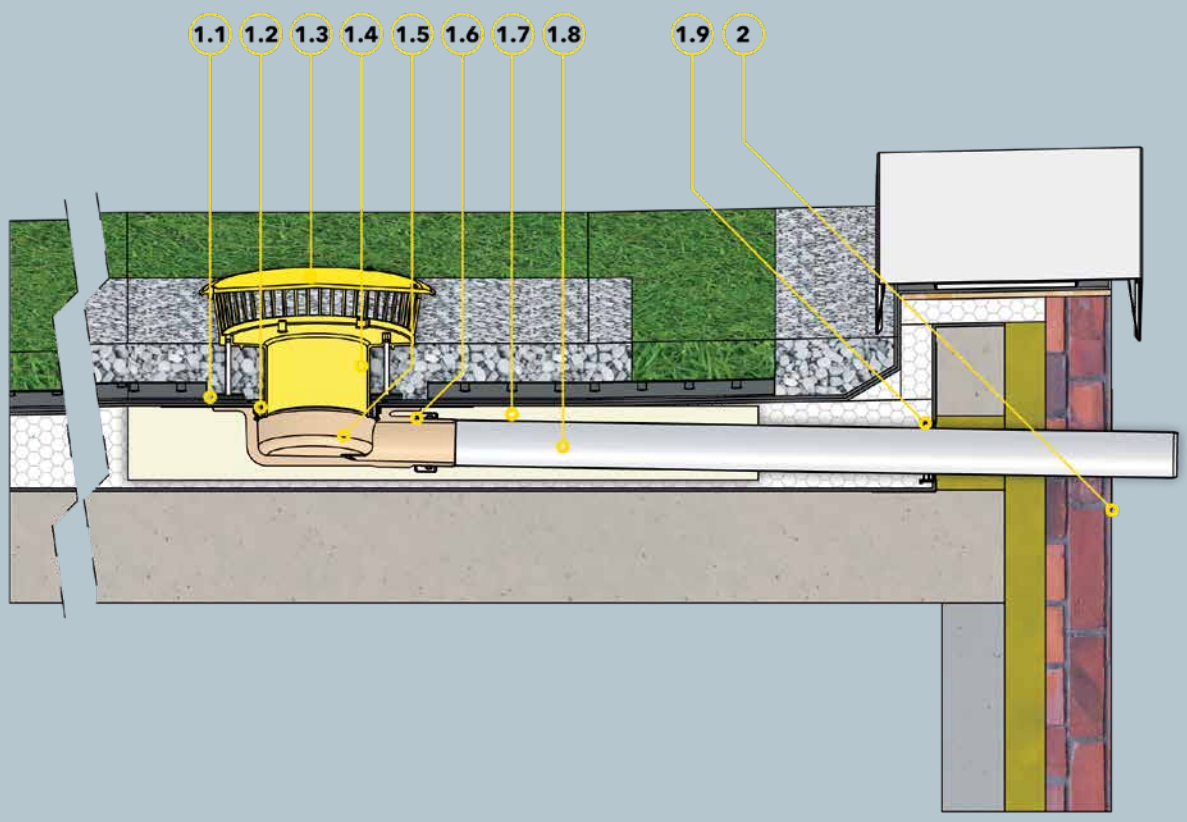

Bauteile

SitaIndra Notentwässerungsset bestehend aus:

1.1 höheneinstellbaren Gummifüßen
1.2 Dichtring
1.3 Geschlossener Deckel
1.4 Anstauelement
1.5 SitaIndra Grundkörper
1.6 SitaPipe Edelstahl Sicherungsschelle
1.7 SitaIndra Dämmkörper
1.8 SitaPipe Edelstahl Rohr
1.9 SitaMore Dampfsperrplatte flex

2 SitaAttika Fassaden-Abdeckplatte

Dachaufbau

Nicht belüfteter Dachaufbau mit Begrünung nach den aaRdT mit:

+ Dachbegrünung nach Systemanbieter
+ Drainagematte
+ Bautenschutzmatte
+ Abdichtung
+ Wärmedämmung
+ Dampfsperre
+ Unterkonstruktion

SitaIndra

SitaIndra mit SitaMore Anstauring im nicht belüfteten Dachaufbau mit Platten im Splittbett auf Drainage

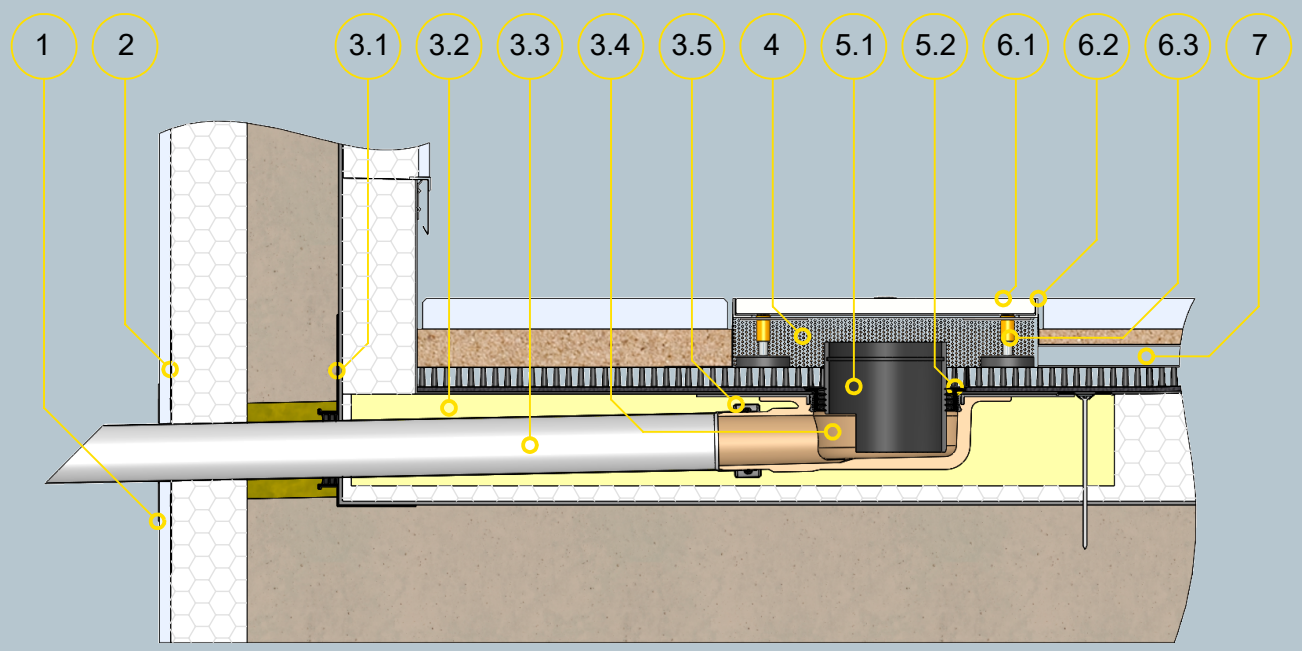

Bauteile

1 SitaAttika Fassaden-Abdeckplatte
2 SitaMore Dichtmanschette für WDVS

SitaIndra ohne Kiesfang bestehend aus:
3.1 SitaMore Dampfsperrplatte flex
3.2 SitaIndra Dämmkörper
3.3 SitaPipe Edelstahl Rohr
3.4 SitaIndra Grundkörper
3.5 SitaPipe Edelstahl Sicherungsschelle

4 SitaDrain® Kiesleiste

SitaMore Anstauring bestehend aus:
5.1 Anstauring
5.2 Dichtring

SitaDrain® Terra bestehend aus:
6.1 Revisionsrost
6.2 Rahmen
6.3 höheneinstellbaren Gummifüßen

7 SitaDrain Stichkanal

Dachaufbau

Nicht belüfteter Dachaufbau mit Plattenbelag auf Drainage mit:
+ Plattenbelag
+ Splittbett
+ Drainage
+ Bautenschutzmatte
+ Abdichtung
+ Wärmedämmung
+ Dampfsperre
+ Unterkonstruktion
+ Attikadurchbruch mit Fugenband

SitaIndra

SitaIndra mit SitaMore Anstauring im nicht belüfteten Dachaufbau mit Plattenbelag auf Stelzlager

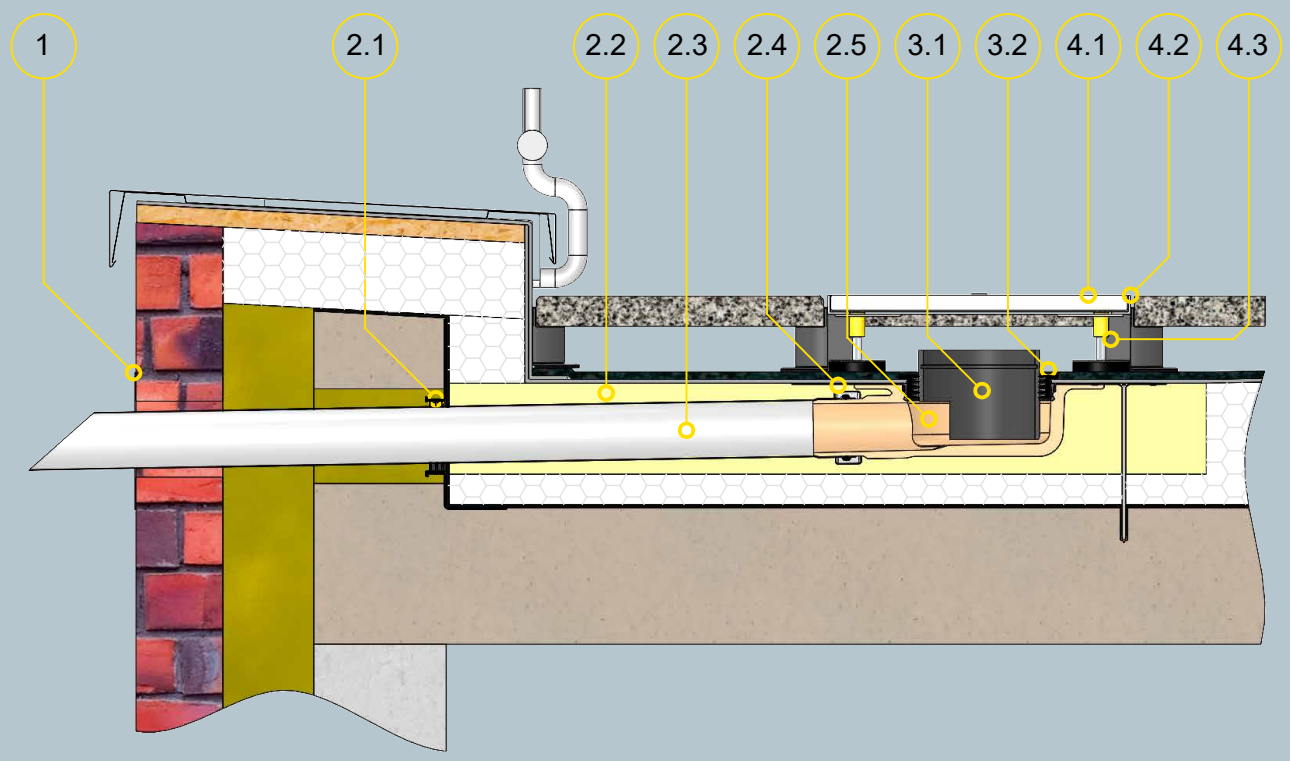

Bauteile

1 SitaAttika Fassaden-Abdeckplatte

SitaIndra ohne Kiesfang bestehend aus:
2.1 Dampfsperrplatte flex
2.2 Dämmkörper
2.3 Edelstahl Rohr
2.4 Edelstahl Sicherungsschelle
2.5 Grundkörper mit Wunschanschlussmanschette

SitaMore Anstauring bestehend aus:
3.1 Anstauring
3.2 Dichtring

SitaDrain® Terra bestehend aus:
4.1 Revisionsrost
4.2 Rahmen
4.3 höheneinstellbaren Gummifüßen

Dachaufbau

Nicht belüfteter Dachaufbau nach den aaRdT mit:
+ Plattenbelag auf Stelzlager
+ Bautenschutzmatte
+ Abdichtung
+ Wärmedämmung
+ Dampfsperre
+ Unterkonstruktion
+ Attikadurchbruch mit Fugenband

SitaIndra

SitaIndra ohne Kiesfang im begrünten Dachaufbau mit SitaPipe Edelstahl Rohrsystem im Wärmeverbundsystem

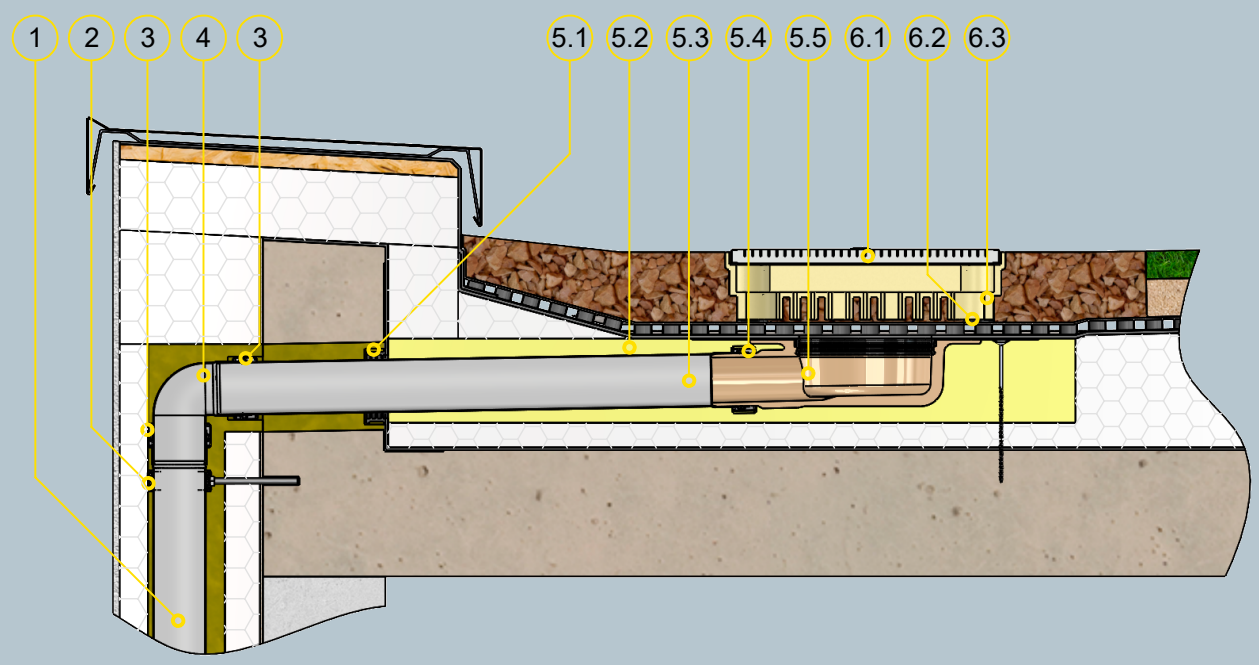

Bauteile

1 SitaPipe Edelstahl Rohr
2 SitaPipe Edelstahl Rohrschelle
3 SitaPipe Edelstahl Sicherungsschelle
4 SitaPipe Edelstahl Bogen 87,5°

SitaIndra ohne Kiesfang bestehend aus:
5.1 Dampfsperrplatte flex
5.2 Dämmkörper
5.3 Edelstahl Rohr
5.4 Edelstahl Sicherungsschelle
5.5 Grundkörper mit Wunschanschlussmanschette

SitaGreen Gründachschacht bestehend aus:
6.1 Revisionsrost
6.2 höheneinstellbaren Gummifüßen
6.3 Grundkörper

Dachaufbau

Nicht belüfteter Dachaufbau mit extensiver Begrüung nach den aaRdT mit:
+ Dachbegrünung nach Systemanbieter
+ Drainagematte
+ Abdichtung
+ Wärmedämmung
+ Dampfsperre
+ Unterkonstruktion

SitaIndra

SitaIndra ohne Kiesfang mit SitaIndra Anstauelement im nicht belüfteten Dachaufbau

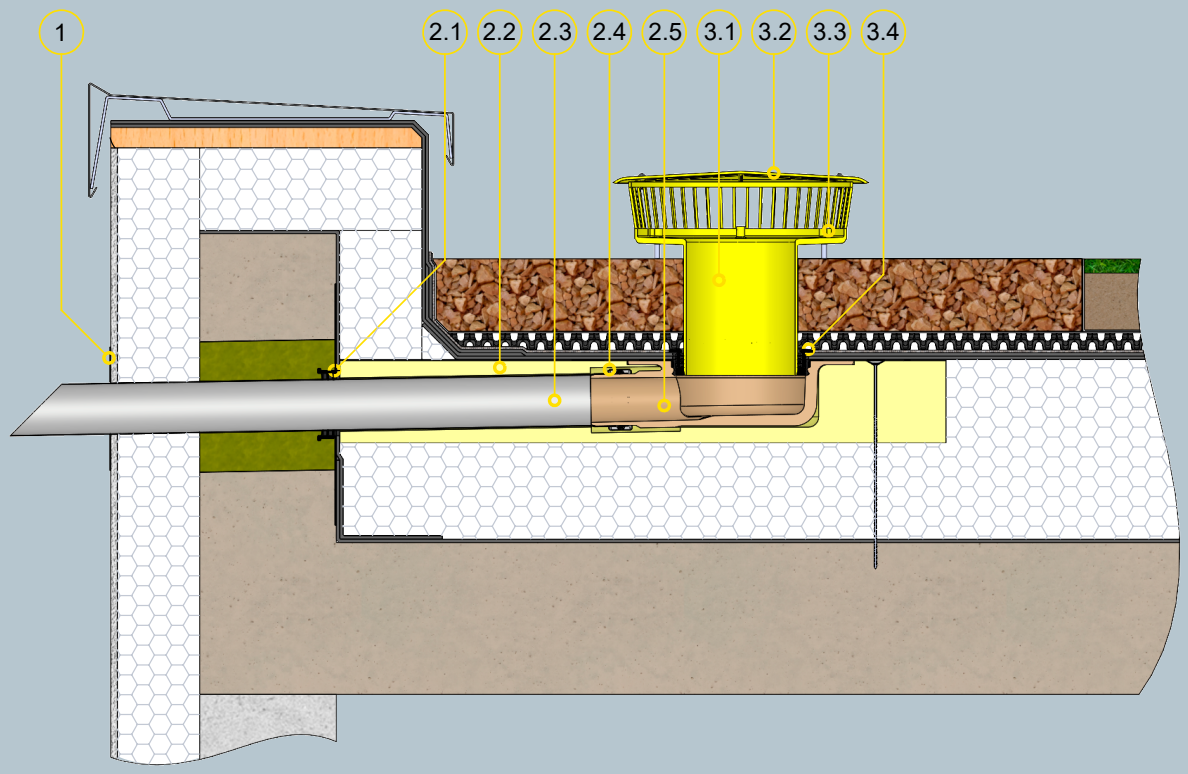

Bauteile

1 SitaAttika Fassaden-Abdeckplatte

SitaIndra ohne Kiesfang bestehend aus:
2.1 Dampfsperrplatte flex
2.2 Dämmkörper
2.3 Edelstahl Rohr
2.4 Edelstahl Sicherungsschelle
2.5 Grundkörper

SitaIndra Anstauelement bestehend aus:
3.1 Grundkörper
3.2 Deckel
3.3 höheneinstellbaren Gummifüßen
3.4 Dichtring

Dachaufbau

Nicht belüfteten Dachaufbau mit Begrünung nach den aaRdT mit:
+ Dachbegrünung nach Systemanbieter
+ Drainagematte
+ Bautenschutzmatte
+ Abdichtung
+ Wärmedämmung
+ Dampfsperre
+ Unterkonstruktion

SitaIndra

SitaIndra und SitaKaskade Inside für die Hauptentwässerung im nicht belüfteten Dachaufbau

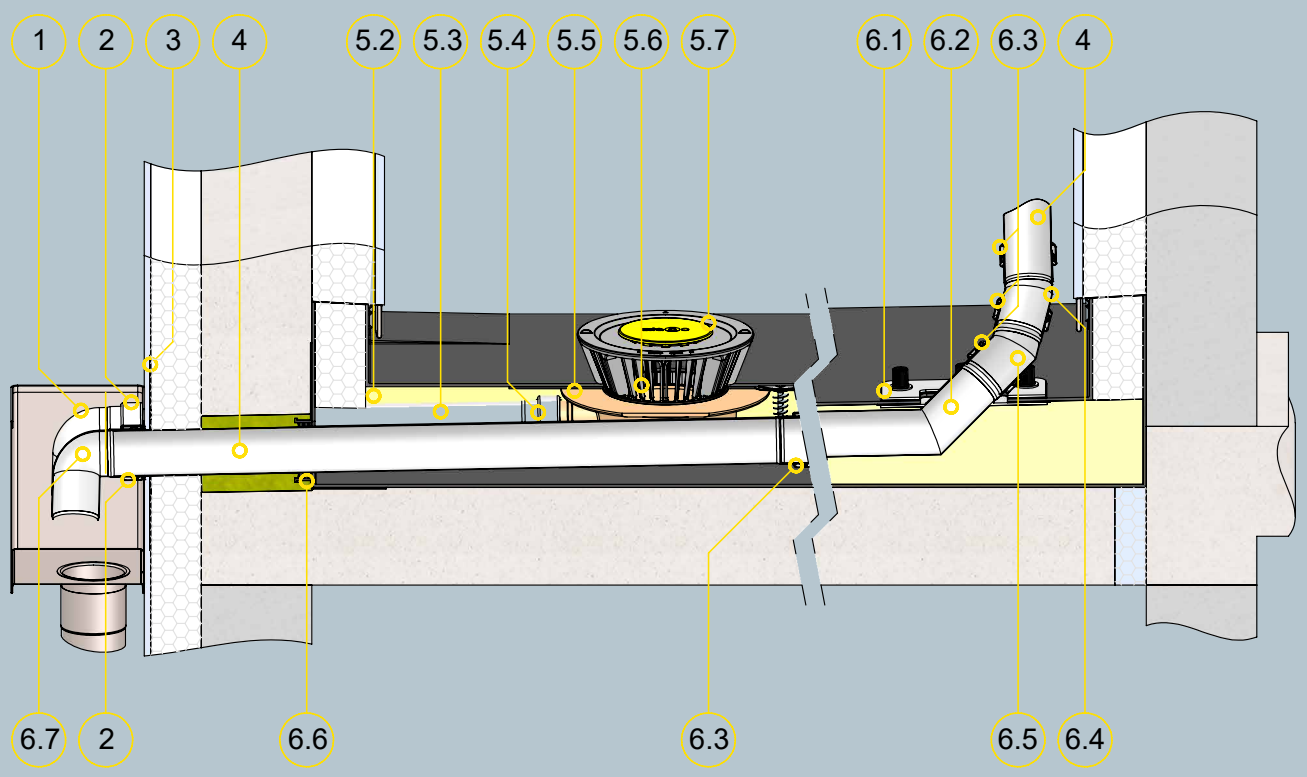

Bauteile

1 SitaPipe Edelstahl Bogen 87,5°
2 SitaPipe Edelstahl Sicherungsschelle
3 SitaMore Dichtmanschette für WDVS
4 SitaPipe Edelstahl Rohr

SitaIndra Hauptentwässerungsset bestehend aus:
5.1 Dampfsperrplatte flex
5.2 Dämmkörper
5.3 Rohr
5.4 Sicherungsschelle
5.5 Grundkörper mit Wunschanschlussmanschette
5.6 Kiesfang Grundkörper
5.7 Kiesfang Deckel

SitaKaskade Inside für Fallrohr bestehend aus:
6.1 Losflansch mit Dichtmanschetten, Muttern, U-Scheiben und Schutzkappen
6.2 Kaskadenbauteil mit Gewindestiften
6.3 Sicherungsschelle
6.4 Bogen 15°
6.5 Bogen 30°
6.6 Dampfsperrplatte
6.7 Bogen 87,5°

Dachaufbau

Nicht belüfteter Dachaufbau mit Plattenbelag auf Splittbett nach den aaRdT mit:
+ Abdichtung
+ Wärmedämmung
+ Dampfsperre
+ Unterkonstruktion

SitaIndra

SitaMore Dampfsperrplatte Duoflex mit SitaIndra und SitaEasy

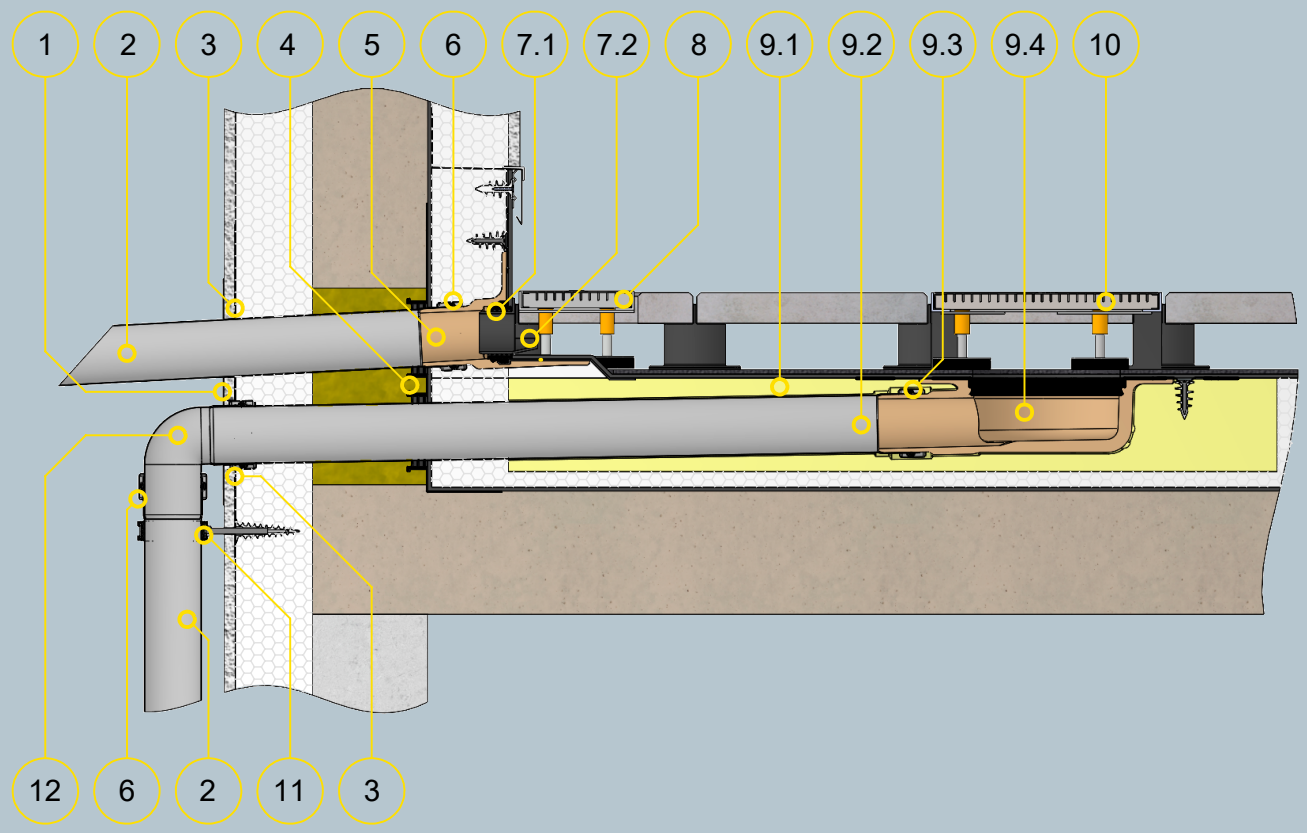

Bauteile

1 Fassaden-Abdeckplatte Sonderanfertigung
2 SitaPipe Edelstahl Rohr
3 SitaMore Dichtmanschette WDVS
4 SitaMore Dampfsperrplatte Duoflex
5 SitaEasy
6 SitaPipe Edelstahl Sicherungsschelle

SitaEasy Anstauelement bestehend aus:
7.1 Dichtring
7.2 Grundkörper

8 SitaDrain® Klassik

SitaIndra ohne Kiesfang bestehend aus:
9.1 Dämmkörper
9.2 Edelstahl Anschlussrohr
9.3 Sicherungsschelle
9.4 Einlauftopf

10 SitaDrain® Terra
11 SitaPipe Edelstahl Rohrschelle
12 SitaPipe Edelstahl Bogen

Dachaufbau

Nicht belüfteter Dachaufbau mit Plattenbelag auf Stelzlager mit:
+ Plattenbelag
+ Stelzlager
+ Bautenschutzmatte
+ Abdichtung
+ Wärmedämmung
+ Dampfsperre
+ Unterkonstruktion