leicht entwässern.

# Technische Zeichnung
# Sita**Sani®** 160 DSS

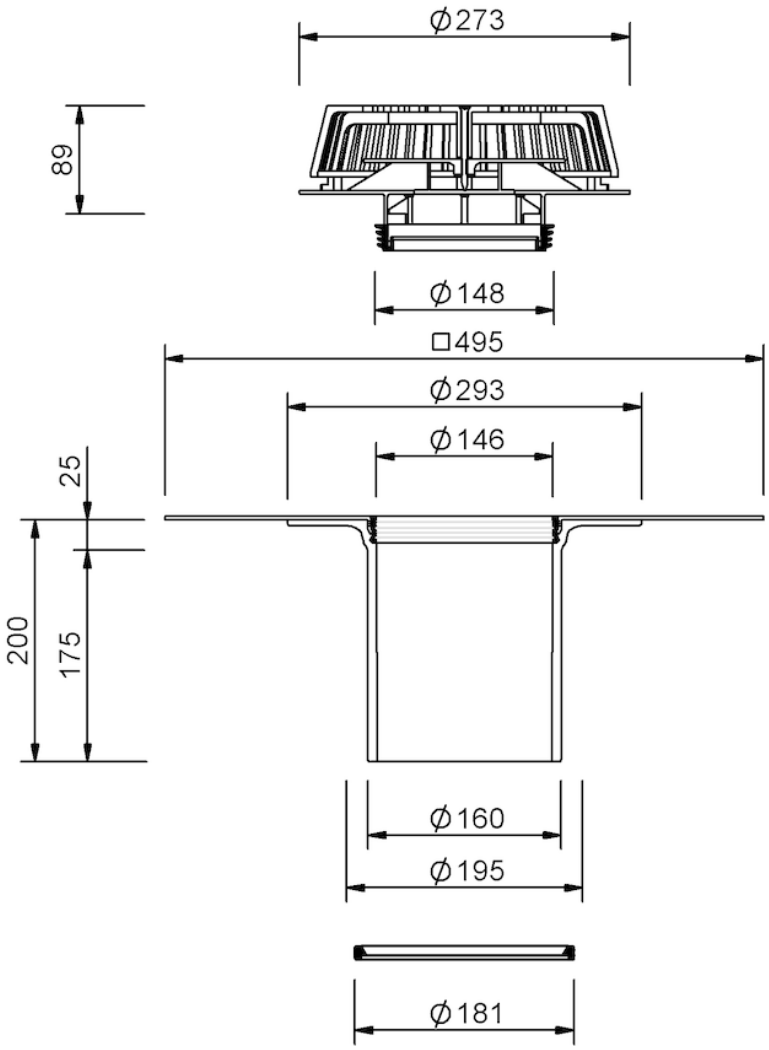


SitaSani® 160 DSS, 200 mm, senkrecht, mit Bitumen-Manschette

200 mm

Artikelnummer

106000

Änderungen auf Grund technischer Weiterentwicklung, Irrtümer und Druckfehler vorbehalten.

Sita Bauelemente GmbH * Ferdinand-Braun-Straße 1 * 33378 Rheda-Wiedenbrück * Fon +49 2522 8340-0 * Fax +49 2522 8340-100 * info@sita-bauelemente.de * www.sita-bauelemente.de