leicht entwässern. sita

Technische Zeichnung
Sita**Rondo** mit Anstau-Losflansch

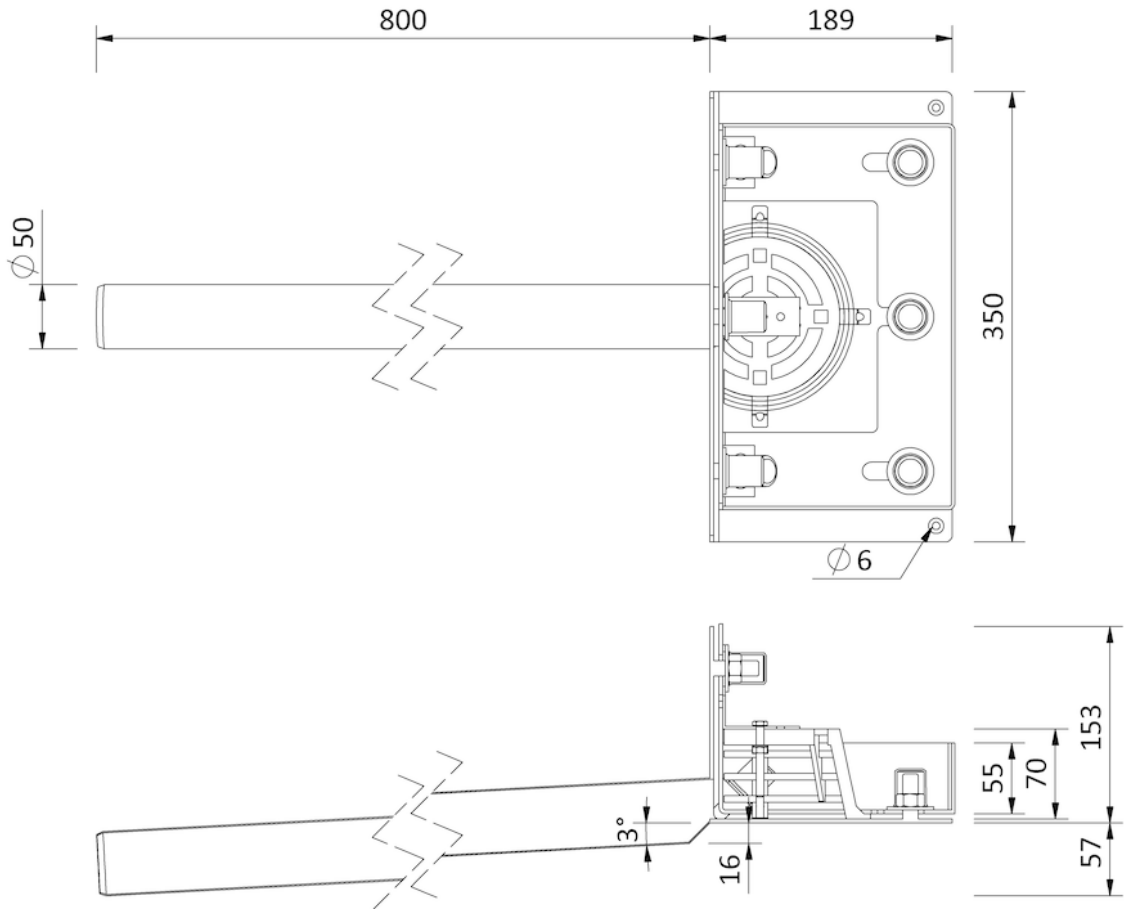

SitaRondo DN 50, mit 55 mm Anstau-Losflansch, aus Edelstahl rostfrei

55 mm

Artikelnummer

18202099

Änderungen auf Grund technischer Weiterentwicklung, Irrtümer und Druckfehler vorbehalten.

Sita Bauelemente GmbH * Ferdinand-Braun-Straße 1 * 33378 Rheda-Wiedenbrück * Fon +49 2522 8340-0 * Fax +49 2522 8340-100 * info@sita-bauelemente.de * www.sita-bauelemente.de