leicht entwässern. sita

# Technische Zeichnung
# Sita**Fireguard®** Rohrdurchführung DN 150

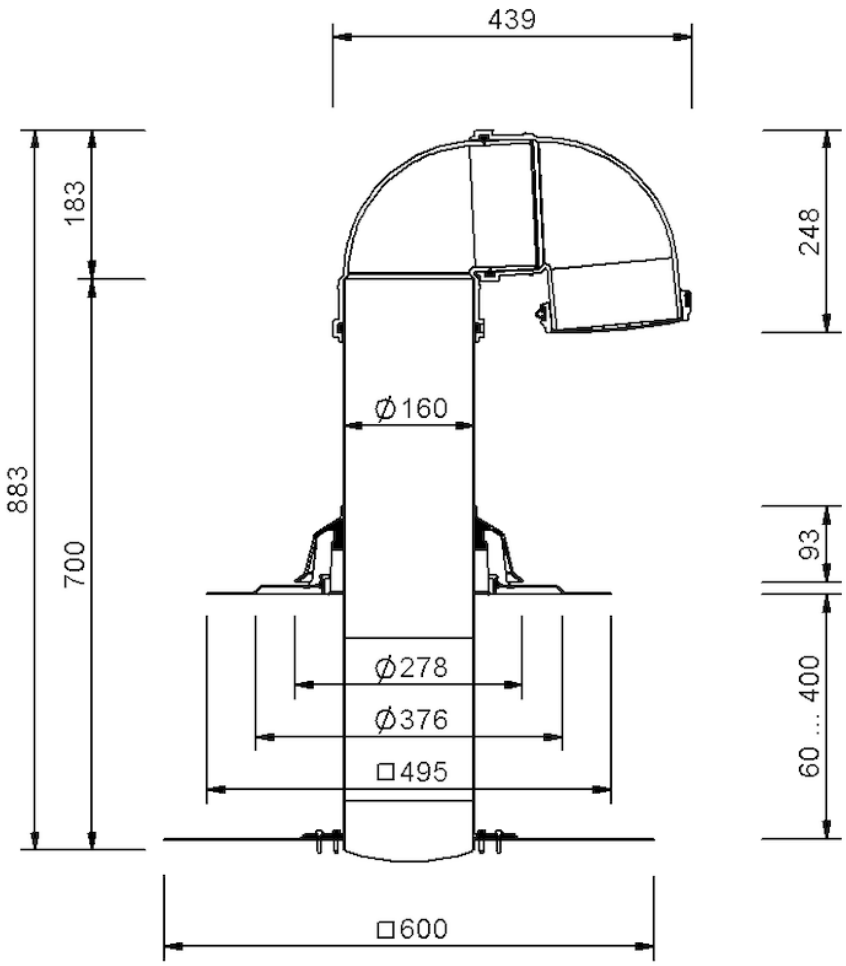


SitaFireguard® Rohrdurchführung DN 150, mit Tectofin RV plus-M-anschette

Artikelnummer

F30520105

Änderungen auf Grund technischer Weiterentwicklung, Irrtümer und Druckfehler vorbehalten.

Sita Bauelemente GmbH * Ferdinand-Braun-Straße 1 * 33378 Rheda-Wiedenbrück * Fon +49 2522 8340-0 * Fax +49 2522 8340-100 * info@sita-bauelemente.de * www.sita-bauelemente.de