leicht entwässern.

Technische Zeichnung
Sita**Pipe** Edelstahl Übergangsstück zentrisch DN 70 auf DN 100

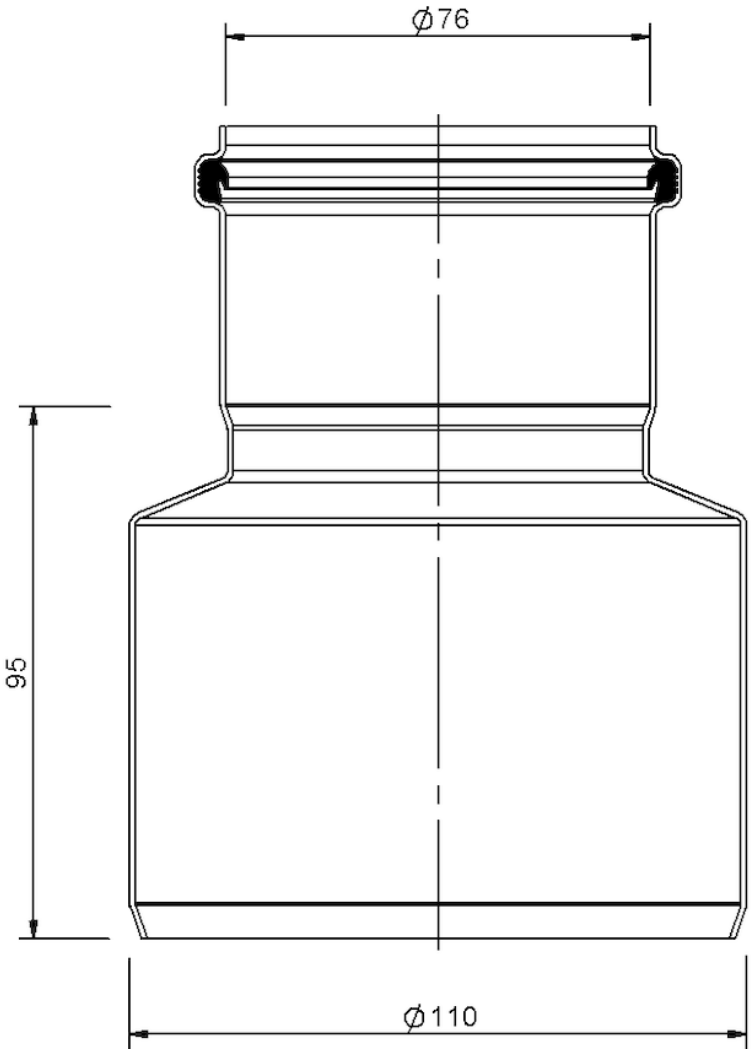

SitaPipe Edelstahl Übergangsstück zentrisch DN 70 auf DN 100, DIN EN 1124

Artikelnummer

70021175

Änderungen auf Grund technischer Weiterentwicklung, Irrtümer und Druckfehler vorbehalten.

Sita Bauelemente GmbH * Ferdinand-Braun-Straße 1 * 33378 Rheda-Wiedenbrück * Fon +49 2522 8340-0 * Fax +49 2522 8340-100 * info@sita-bauelemente.de * www.sita-bauelemente.de