leicht entwässern.

Technische Zeichnung
Sita**Pipe** Edelstahl Bogen 45° gr. Radius DN 315

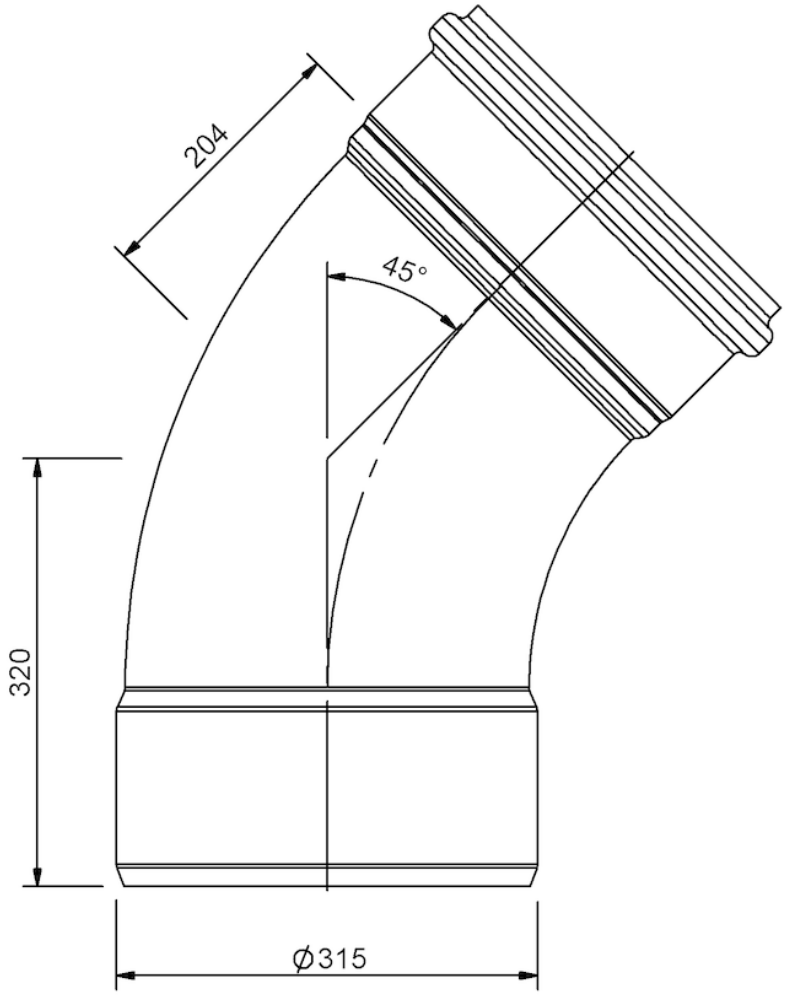

SitaPipe Edelstahl Bogen 45° gr. Radius DN 315, DIN EN 1124

Artikelnummer

70044531

Änderungen auf Grund technischer Weiterentwicklung, Irrtümer und Druckfehler vorbehalten.

Sita Bauelemente GmbH * Ferdinand-Braun-Straße 1 * 33378 Rheda-Wiedenbrück * Fon +49 2522 8340-0 * Fax +49 2522 8340-100 * info@sita-bauelemente.de * www.sita-bauelemente.de