leicht entwässern.

# Technische Zeichnung
# Sita**Turbo** Max

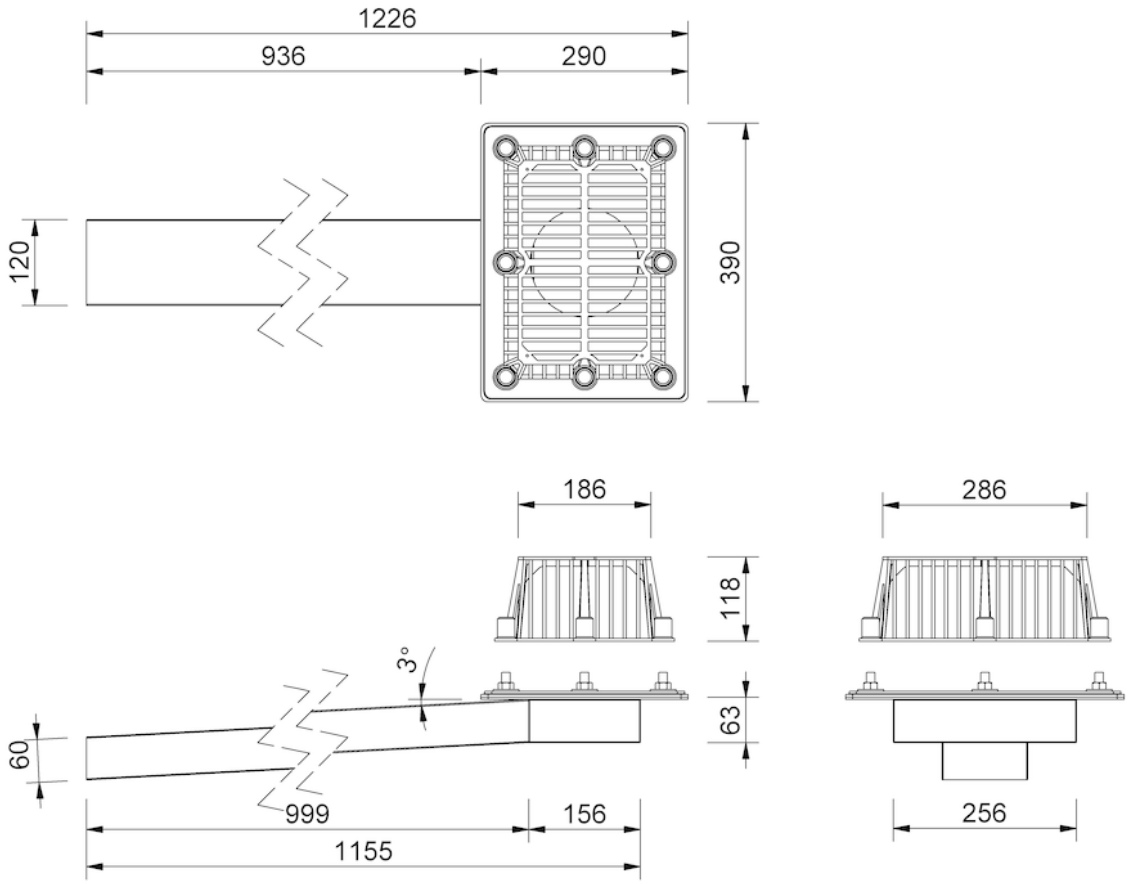


SitaTurbo Max, Rohrlänge 1000 mm, mit flachem Losflansch

0 mm

Artikelnummer

18100099

Änderungen auf Grund technischer Weiterentwicklung, Irrtümer und Druckfehler vorbehalten.

Sita Bauelemente GmbH * Ferdinand-Braun-Straße 1 * 33378 Rheda-Wiedenbrück * Fon +49 2522 8340-0 * Fax +49 2522 8340-100 * info@sita-bauelemente.de * www.sita-bauelemente.de